This Hour of Code try Tinkercad Codeblocks. Explore the new Hour of Code lesson plans.

AUTODESK TINKERCAD

Galerij Blog Leren Leren

patjeclaeys

Ontwerpen zoeken...

- 3D-ontwerpen
- Circuits
- Codeblokken NIEUW
- Instructies

Projecten

- Project 3
- Project 2
- Project 1
- Project aanmaken

Tweets Volg ons

Tinkercad @tinkercad

Made with Tinkercad's Codeblocks editor, this mathematically-inspired design by Lionel Shen uses code to plot a 3D spiral. You can copy and

Mijn recente ontwerpen

Een nieuw ontwerp maken

Select

Demo kmyca flens
4 hours ago
Privé

picturehanger
a month ago
Privé

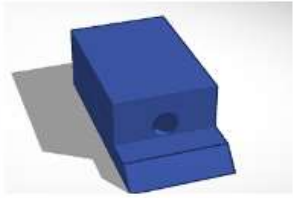

pictureclamp
a month ago
Privé

pictureguide
a month ago
Privé

chainlever_s
a year ago
Privé

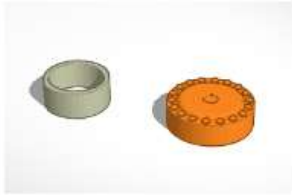

trilex_rear_cap_pcv3
2 years ago
Privé

hubcabfrontV11.2
2 years ago
Privé

tyre support2mm
2 years ago
Privé

logo2
2 years ago
Privé

spoolholder52b
2 years ago
Privé

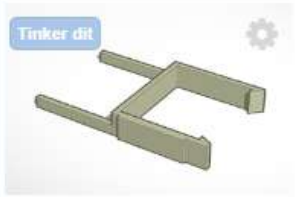

Z spacer 3mm b
2 years ago
Privé

This Hour of Code try Tinkercad Codeblocks. Explore the new **Hour of Code lesson plans.**

Leer hoe u kunt Tinkeren

Verbeter uw ontwerp- en maakvaardigheden

3D

Starters Instructies Projecten

Starters definiëren basale 3D-ontwerpfuncties en bevatten een koppeling naar relevante instructies om uw vaardigheden te ontwikkelen.

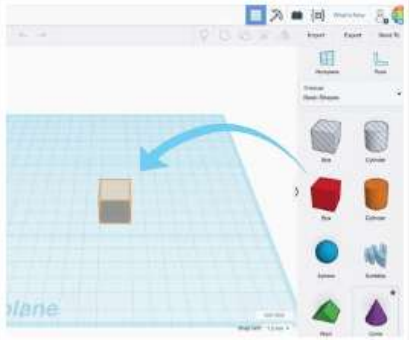

Place It!
tinkercad-support

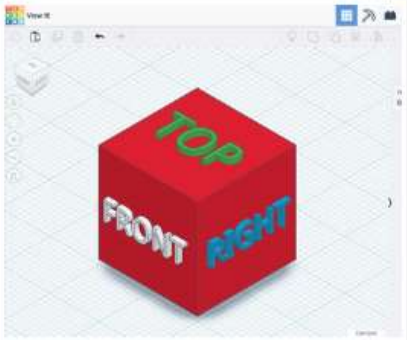

View It!
tinkercad-support

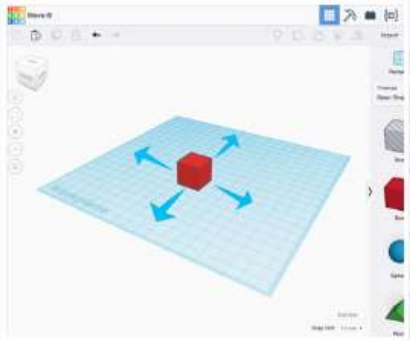

Move It!
tinkercad-support

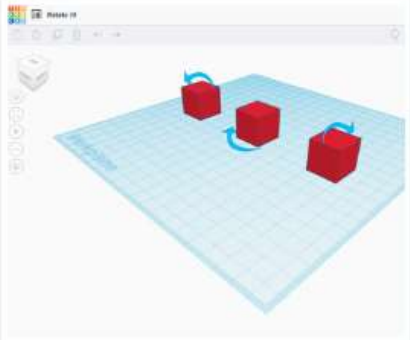

Rotate It!
tinkercad-support

Alle Starters bekijken

Een goede Youtube cursus is er een van PromoAmbitions

https://promoambitions.com/tinkercad/

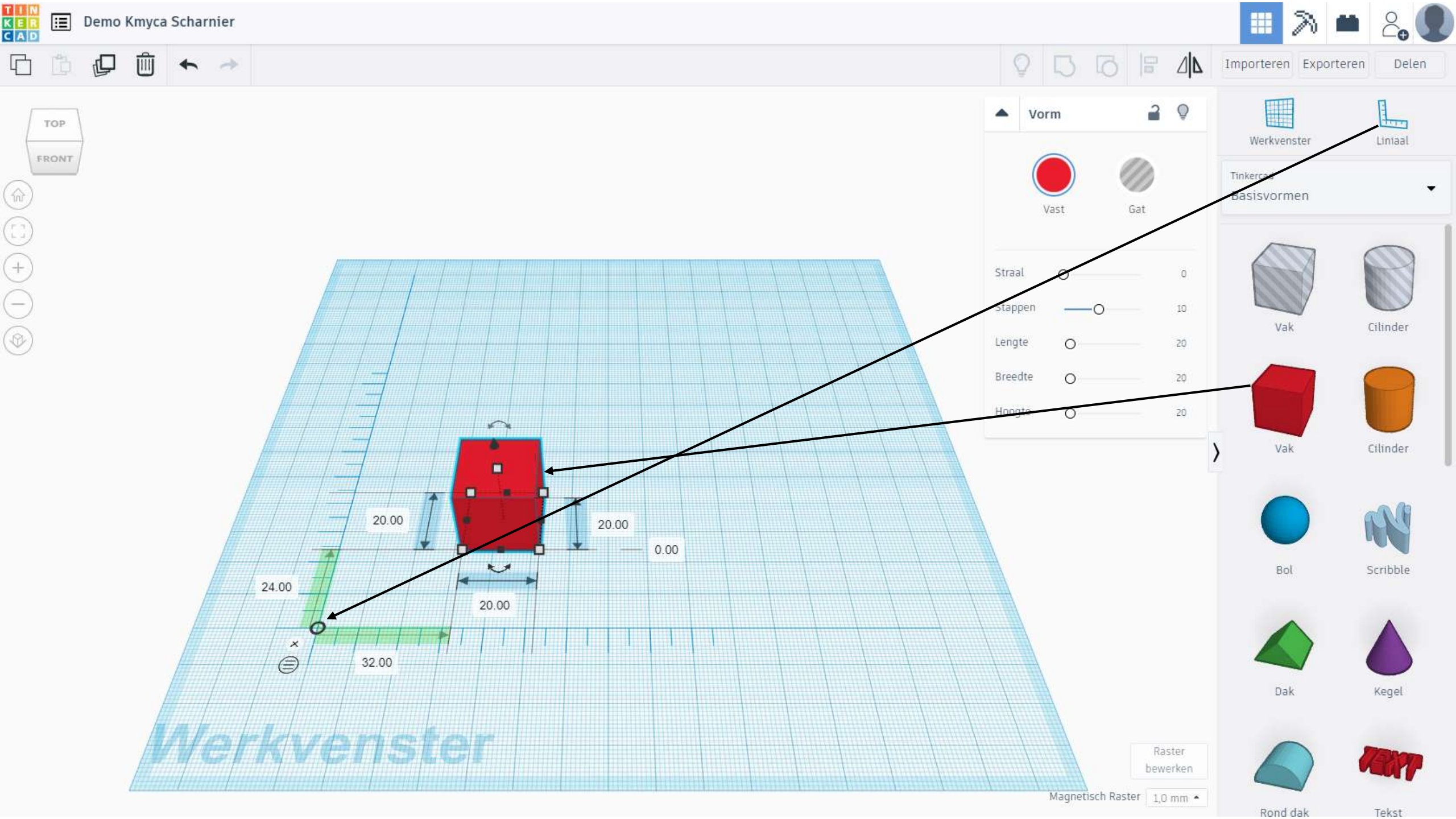
Demo Kmyca Scharnier
Importeren
Exporteren
Delen
TOP
FRONT
Vorm
Vast
Gat
Straal 0
Stappen 10
Lengte 20
Breedte 20
Hoogte 20
Werkvenster
Liniaal
Tinkercad
Basisvormen
Vak
Cilinder
Vak
Cilinder
Bol
Scribble
Dak
Kegel
Rond dak
Tekst
20.00
20.00
0.00
24.00
20.00
32.00
Werkvenster
Raster bewerken
Magnetisch Raster 1,0 mm

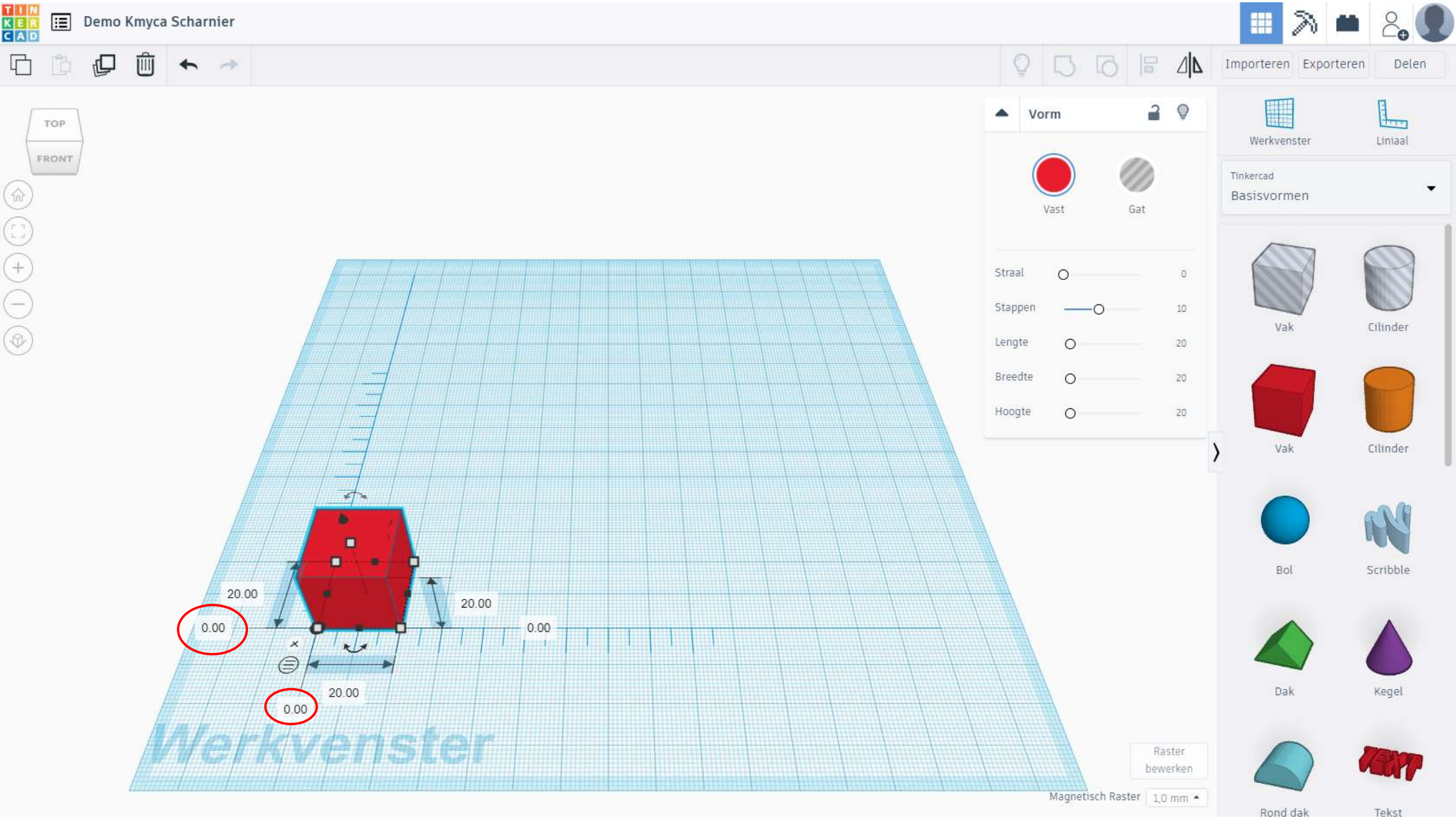
Demo Kmyca Scharnier
Importeren
Exporteren
Delen
TOP
FRONT
Vorm
Vast
Gat
Straal 0
Stappen 10
Lengte 20
Breedte 20
Hoogte 20
Werkvenster
Liniaal
Tinkercad
Basisvormen
Vak
Cilinder
Vak
Cilinder
Bol
Scribble
Dak
Kegel
Rond dak
Tekst
20.00
20.00
0.00
0.00
20.00
0.00
Werkvenster
Raster bewerken
Magnetisch Raster 1,0 mm

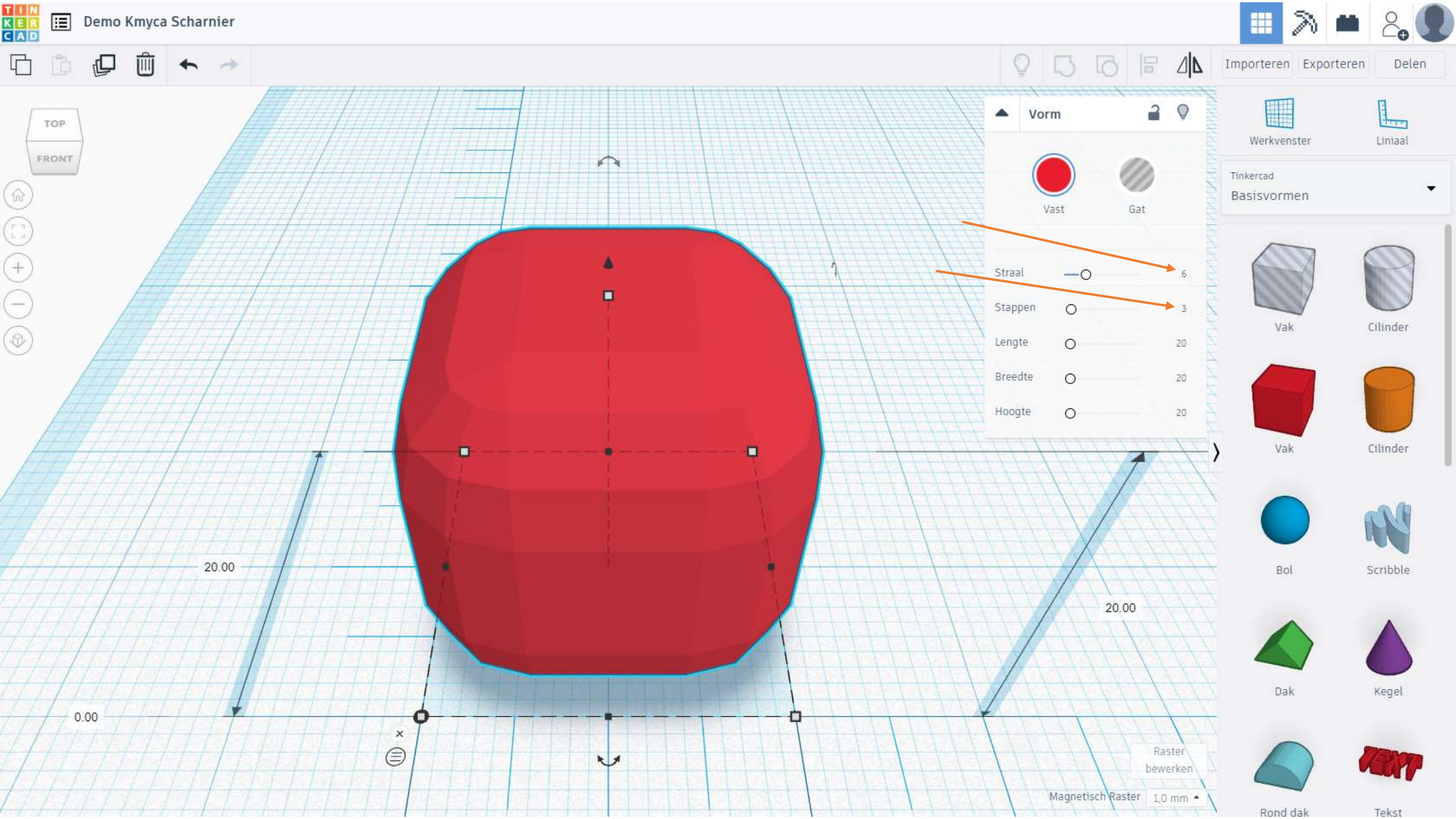
Demo Kmyca Scharnier
Importeren
Exporteren
Delen
TOP
FRONT
Vorm
Vast
Gat
Straal 6
Stappen 3
Lengte 20
Breedte 20
Hoogte 20
20.00
20.00
0.00
Raster bewerken
Magnetisch Raster 1,0 mm
Werkvenster
Liniaal
Tinkercad
Basisvormen
Vak
Cilinder
Vak
Cilinder
Bol
Scribble
Dak
Kegel
Rond dak
Tekst

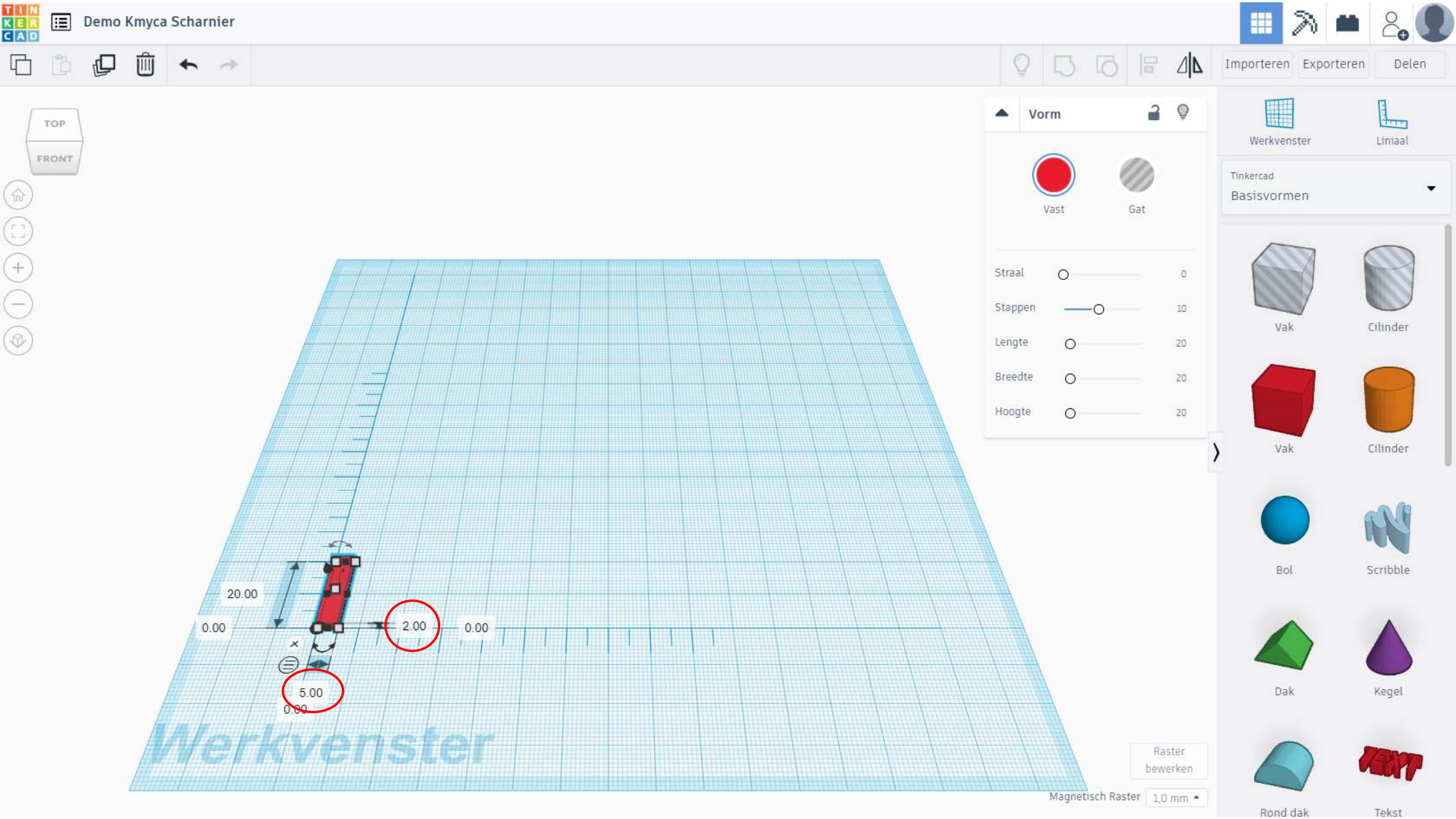
Demo Kmyca Scharnier
Importeren
Exporteren
Delen
TOP
FRONT
Vorm
Vast
Gat
Straal 0
Stappen 10
Lengte 20
Breedte 20
Hoogte 20
Werkvenster
Liniaal
Tinkercad
Basisvormen
Vak
Cilinder
Vak
Cilinder
Bol
Scribble
Dak
Kegel
Rond dak
Tekst
20.00
0.00
2.00
0.00
5.00
0.00
Werkvenster
Raster bewerken
Magnetisch Raster 1,0 mm

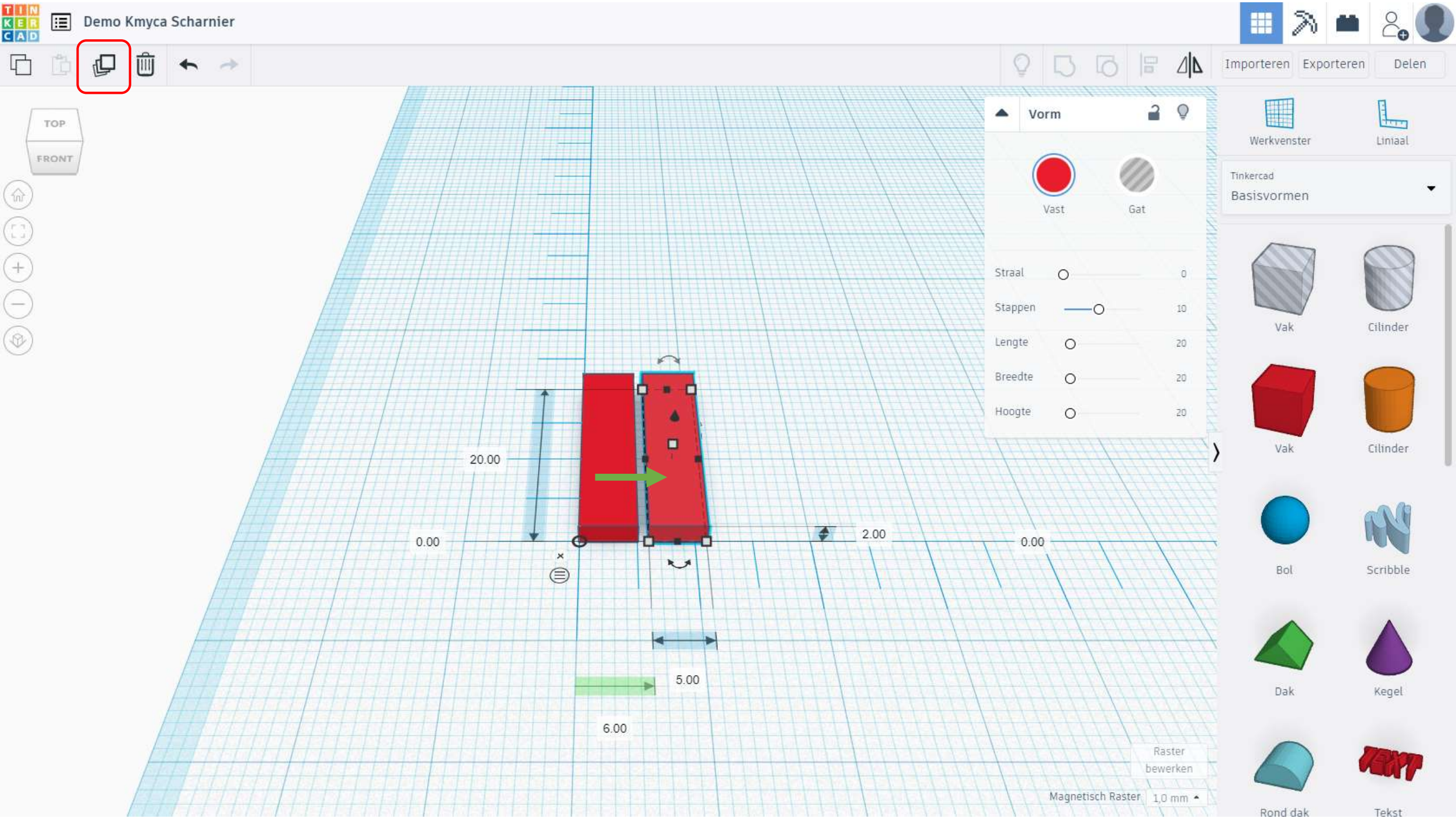
Demo Kmyca Scharnier
Importeren
Exporteren
Delen
TOP
FRONT
Vorm
Vast
Gat
Straal 0
Stappen 10
Lengte 20
Breedte 20
Hoogte 20
Werkvenster
Liniaal
Tinkercad
Basisvormen
Vak
Cilinder
Vak
Cilinder
Bol
Scribble
Dak
Kegel
Rond dak
Tekst
20.00
0.00
2.00
0.00
5.00
6.00
Raster bewerken
Magnetisch Raster 1,0 mm

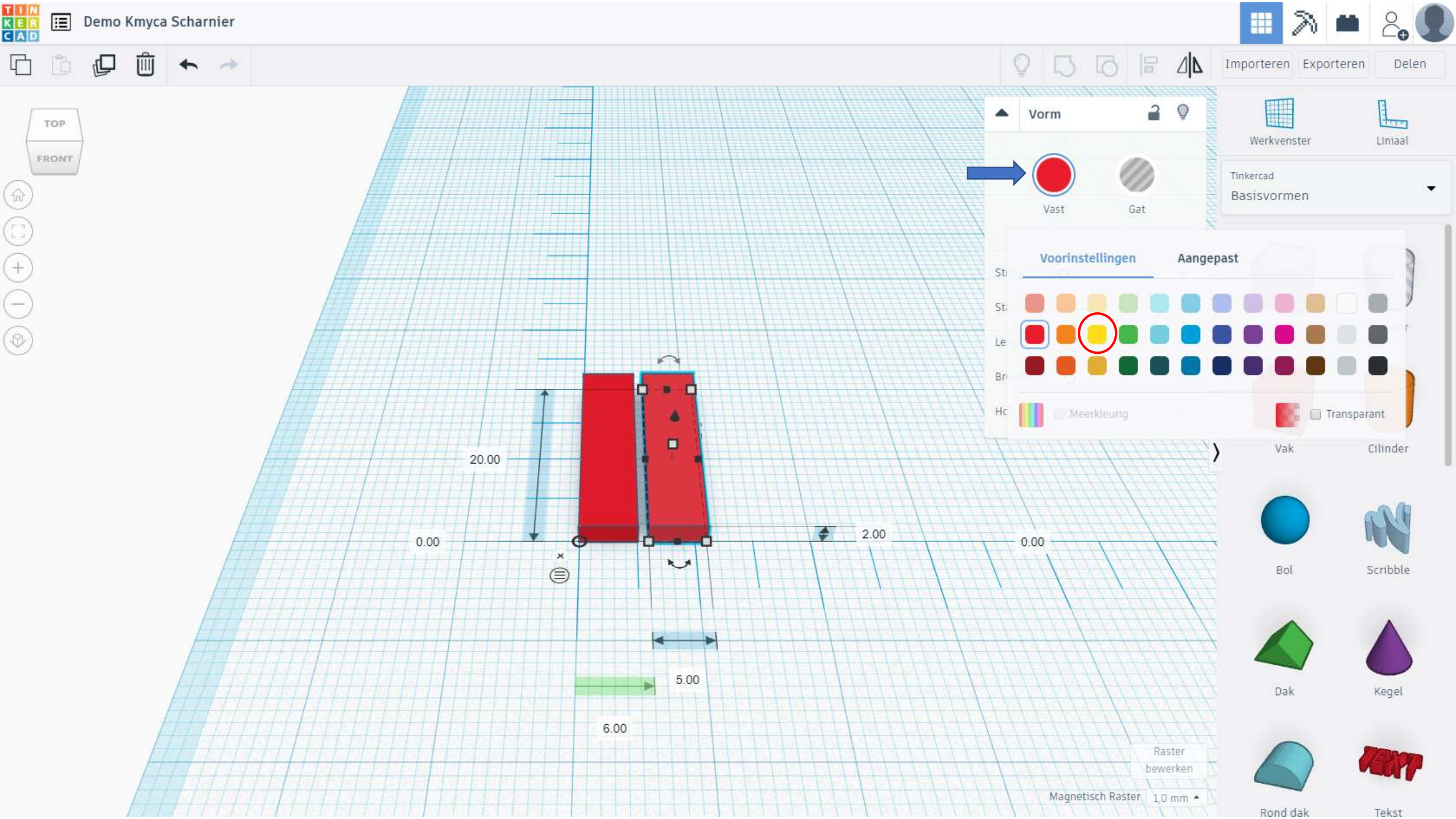
Demo Kmyca Scharnier
Importeren
Exporteren
Delen
TOP
FRONT
Vorm
Vast
Gat
Werkvenster
Liniaal
Tinkercad
Basisvormen
Voorinstellingen
Aangepast
Meerkleurig
Transparant
Vak
Cilinder
Bol
Scribble
Dak
Kegel
Rond dak
Tekst
20.00
0.00
2.00
0.00
5.00
6.00
Raster bewerken
Magnetisch Raster
1,0 mm

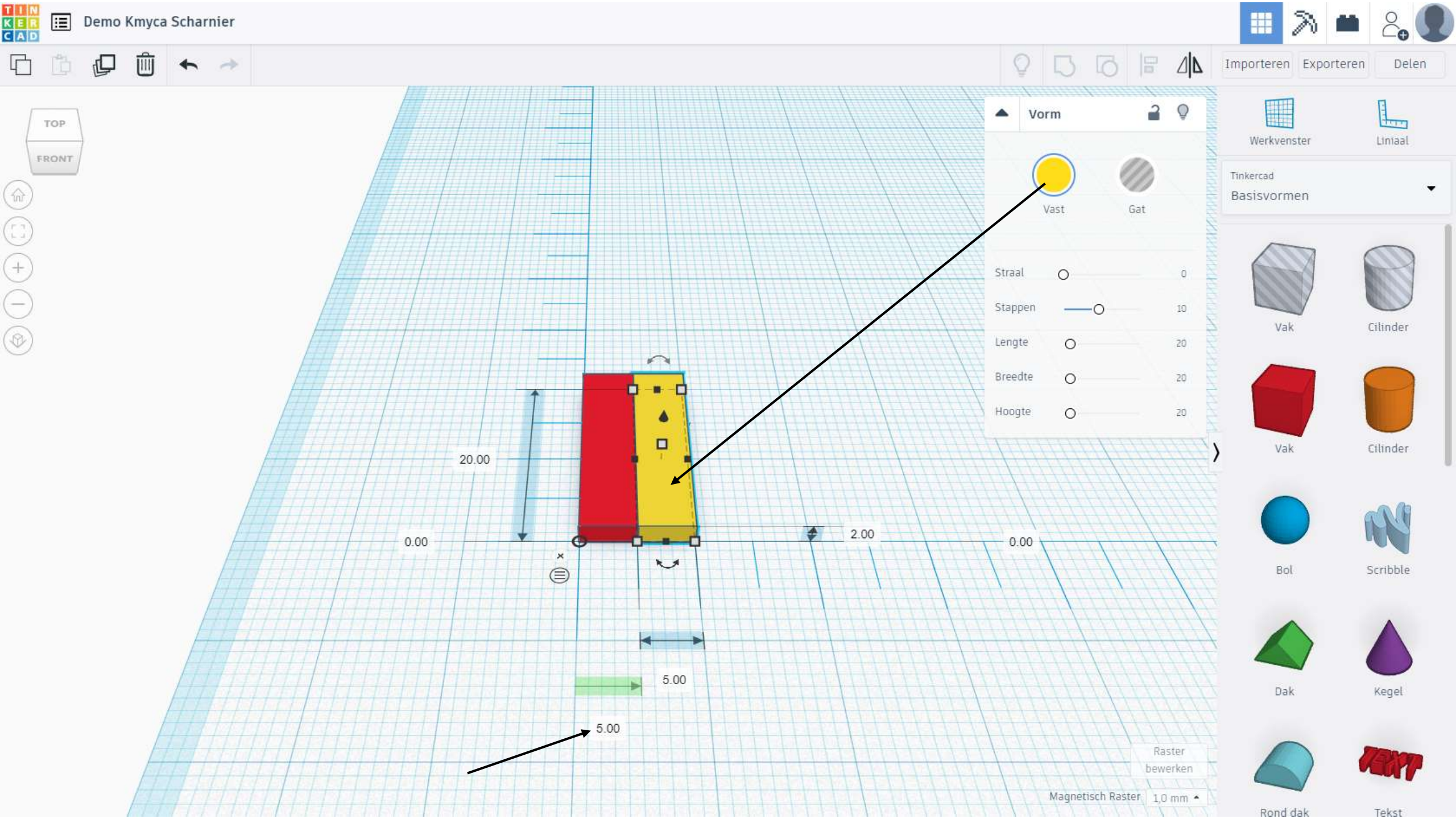
Demo Kmyca Scharnier
Importeren
Exporteren
Delen
TOP
FRONT
Vorm
Vast
Gat
Straal 0
Stappen 10
Lengte 20
Breedte 20
Hoogte 20
20.00
0.00
2.00
0.00
5.00
5.00
Raster bewerken
Magnetisch Raster 1,0 mm
Werkvenster
Liniaal
Tinkercad
Basisvormen
Vak
Cilinder
Vak
Cilinder
Bol
Scribble
Dak
Kegel
Rond dak
Tekst

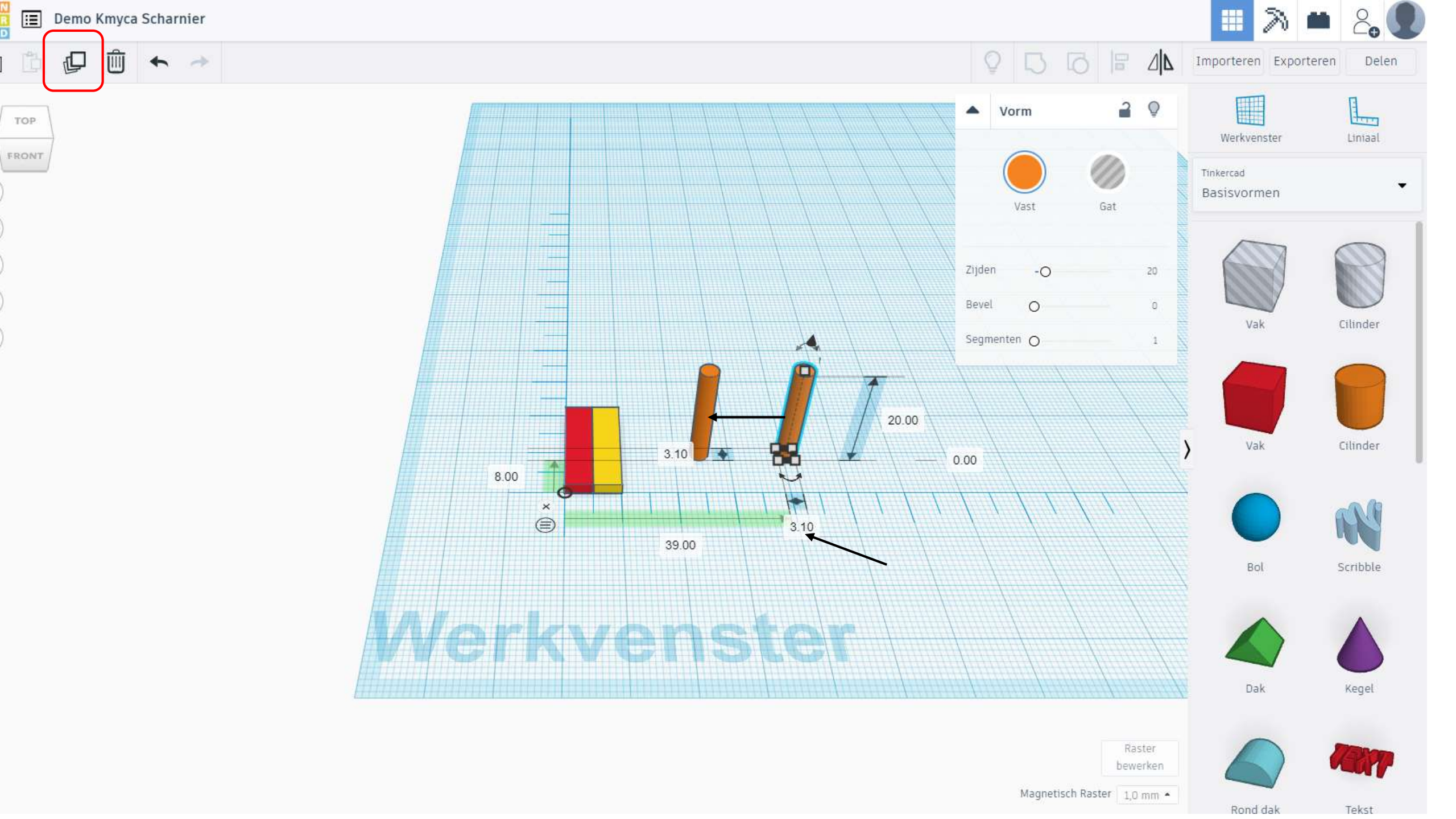
Demo Kmyca Scharnier
Importeren
Exporteren
Delen
TOP
FRONT
Vorm
Vast
Gat
Zijden
20
Bevel
0
Segmenten
1
20.00
3.10
0.00
8.00
39.00
3.10
Werkvenster
Raster bewerken
Magnetisch Raster
1,0 mm
Werkvenster
Liniaal
Tinkercad
Basisvormen
Vak
Cilinder
Vak
Cilinder
Bol
Scribble
Dak
Kegel
Rond dak
Tekst

Demo Kmyca Scharnier

Importeren Exporteren Delen

TOP
FRONT

Vorm

Vast Gat

Zijden 20
Bevel 0
Segmenten 1

3.10
8.00
23.00
3.10
5.00
0.00

Werkvenster

Raster bewerken

Magnetisch Raster 1,0 mm

Werkvenster Liniaal

Tinkercad
Basisvormen

Vak Cilinder
Vak Cilinder
Bol Scribble
Dak Kegel
Rond dak Tekst

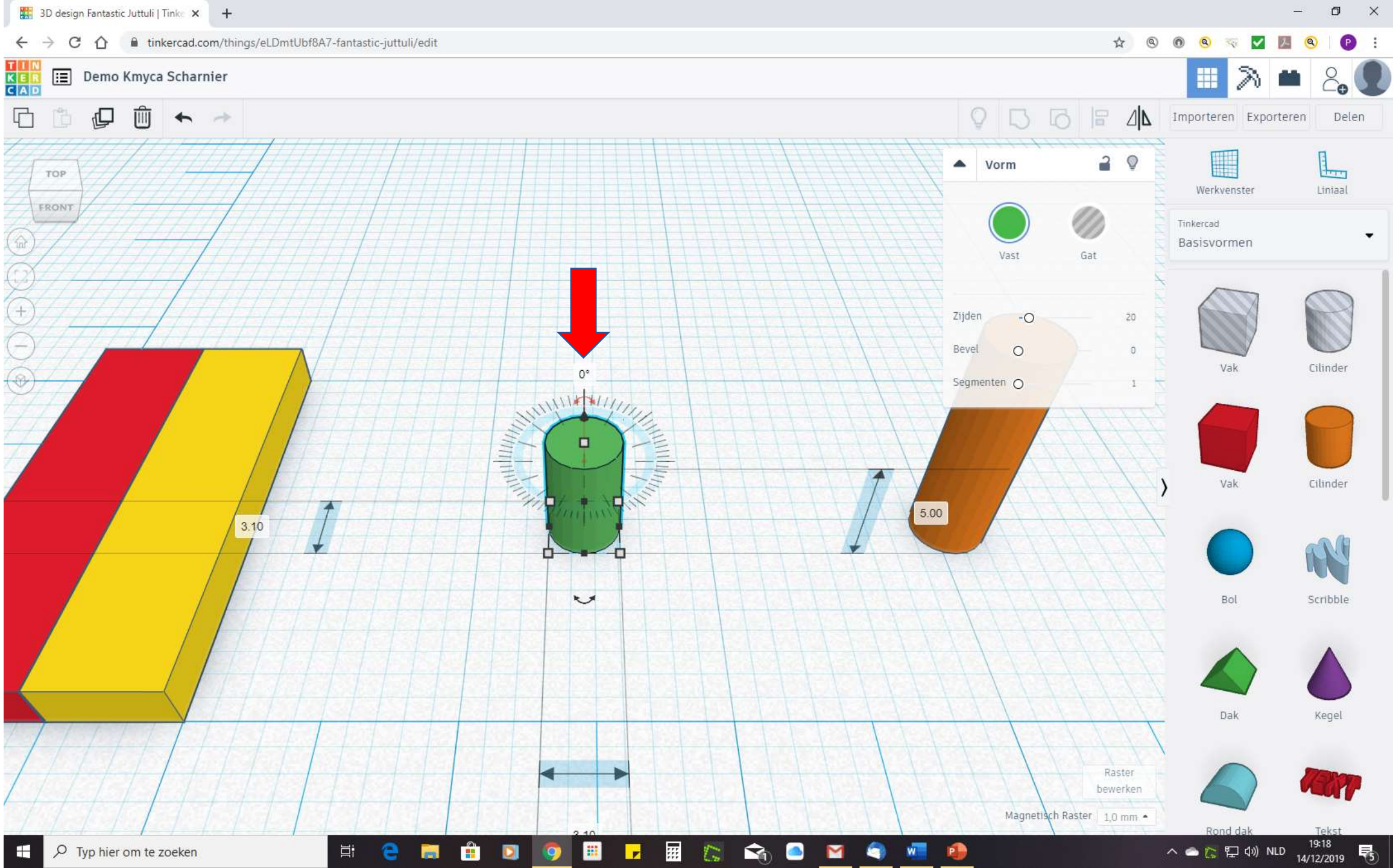
3D design Fantastic Juttuli | Tinke
tinkercad.com/things/eLDmtUbf8A7-fantastic-juttuli/edit
Demo Kmyca Scharnier
Importeren
Exporteren
Delen
TOP
FRONT
Vorm
Vast
Gat
Zijden
20
Bevel
0
Segmenten
1
0°
3.10
5.00
Werkvenster
Liniaal
Tinkercad
Basisvormen
Vak
Cilinder
Vak
Cilinder
Bol
Scribble
Dak
Kegel
Rond dak
Tekst
Raster bewerken
Magnetisch Raster
1,0 mm
Typ hier om te zoeken
NLD
19:18
14/12/2019

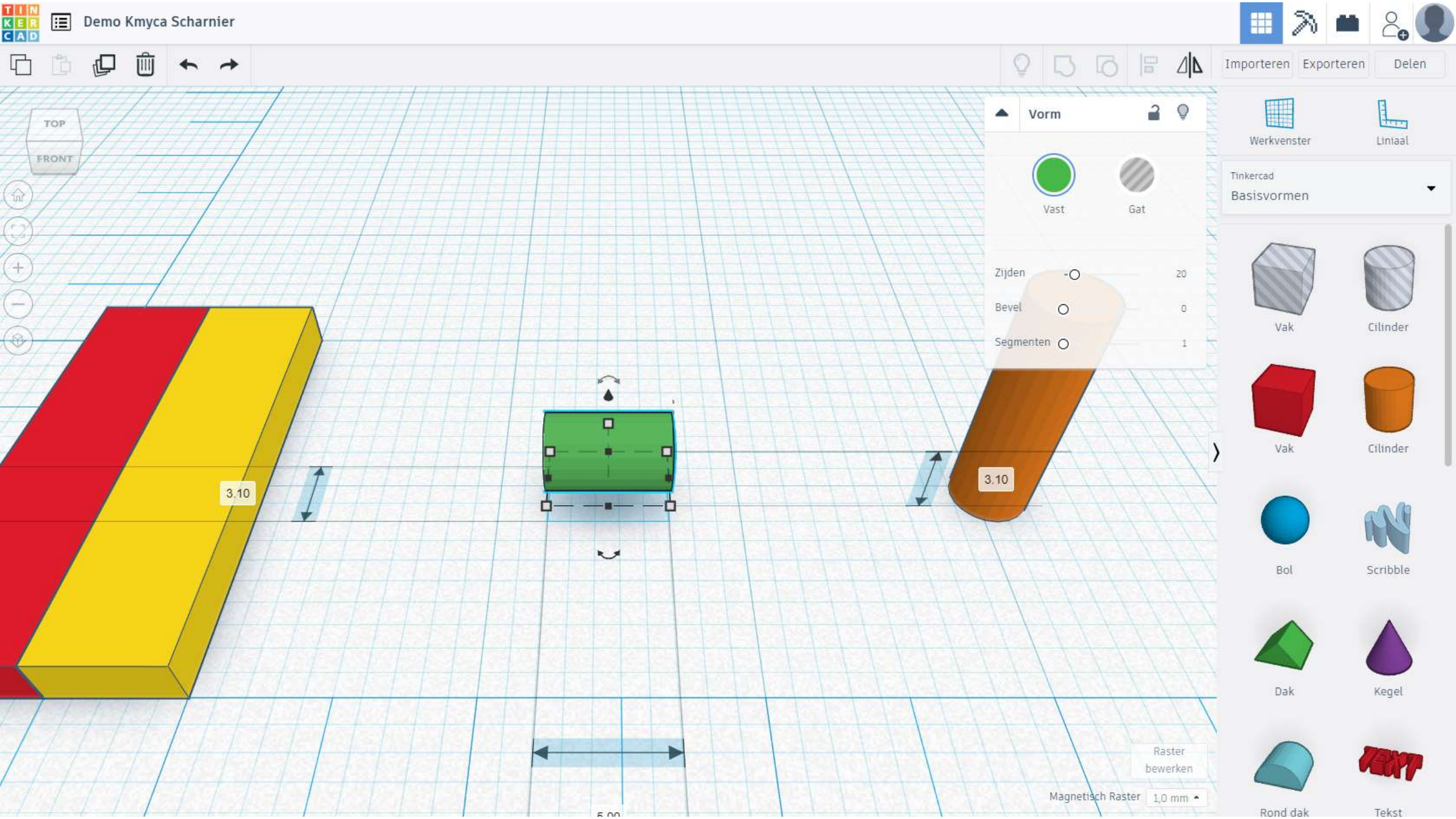
Demo Kmyca Scharnier
Importeren
Exporteren
Delen
TOP
FRONT
Vorm
Vast
Gat
Zijden
20
Bevel
0
Segmenten
1
3.10
3.10
5.00
Raster bewerken
Magnetisch Raster
1,0 mm
Werkvenster
Liniaal
Tinkercad
Basisvormen
Vak
Cilinder
Vak
Cilinder
Bol
Scribble
Dak
Kegel
Rond dak
Tekst

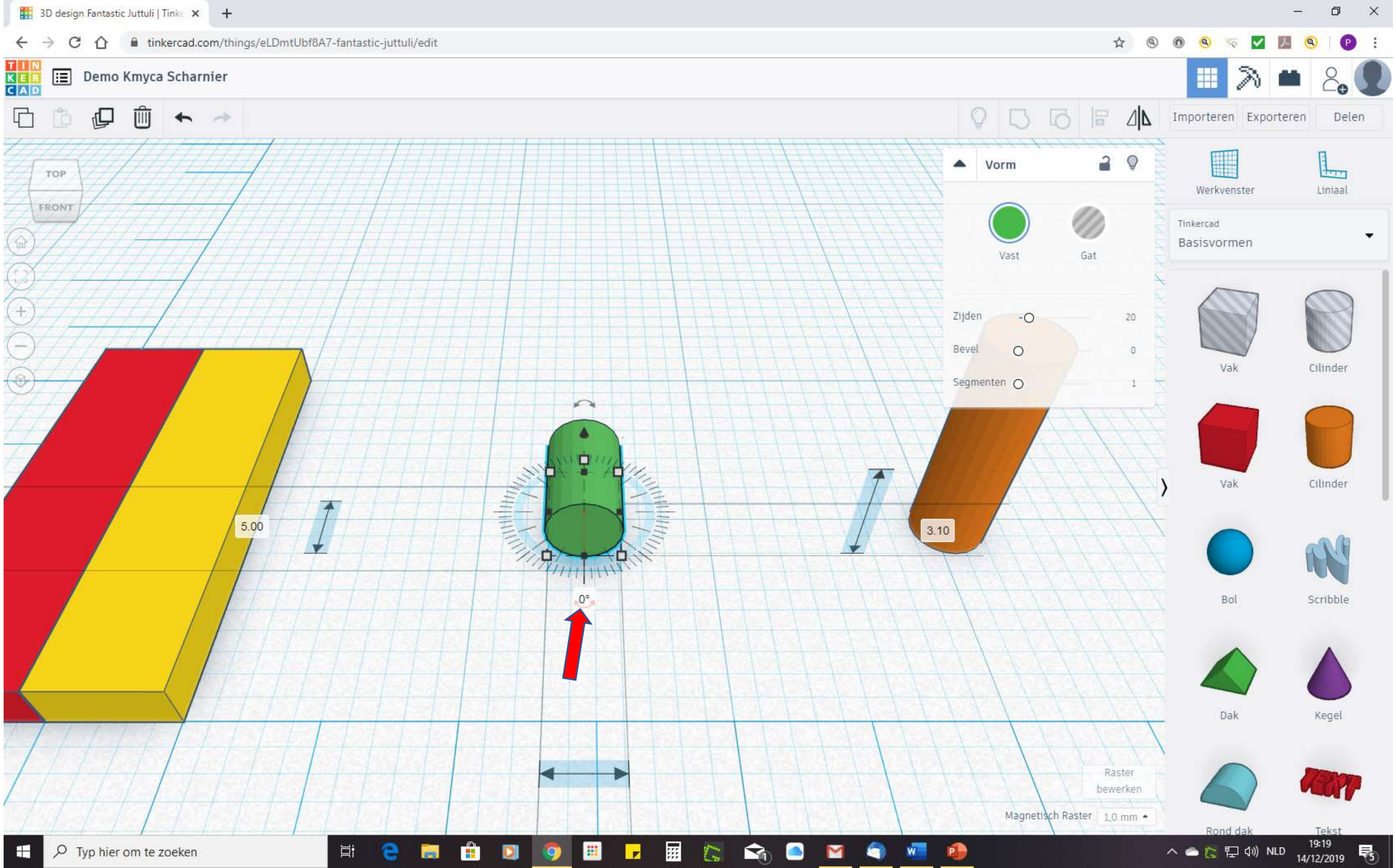
3D design Fantastic Juttuli | Tinke
tinkercad.com/things/eLDmtUbf8A7-fantastic-juttuli/edit
Demo Kmyca Scharnier
Importeren
Exporteren
Delen
TOP
FRONT
Vorm
Vast
Gat
Zijden
20
Bevel
0
Segmenten
1
5.00
3.10
0°
Werkvenster
Liniaal
Tinkercad
Basisvormen
Vak
Cilinder
Vak
Cilinder
Bol
Scribble
Dak
Kegel
Rond dak
Tekst
Raster bewerken
Magnetisch Raster
1,0 mm
Typ hier om te zoeken
NLD
19:19
14/12/2019

Demo Kmyca Scharnier

Importeren Exporteren Delen

TOP
FRONT

Vorm

Vast Gat

Zijden 20
Bevel 0
Segmenten 1

5.00
3.10
0.95
7.05
3.10
23.00

Raster bewerken
Magnetisch Raster 1,0 mm

Werkvenster Liniaal

Tinkercad
Basisvormen

Vak Cilinder
Vak Cilinder
Bol Scribble
Dak Kegel
Rond dak Tekst

Demo Kmyca Scharnier

Importeren Exporteren Delen

TOP
FRONT

Shapes(3)

Vast Gat

Werkvenster Liniaal

Tinkercad
Basisvormen

Vak Cilinder
Vak Cilinder
Bol Scribble
Dak Kegel
Rond dak Tekst

20.00
0.00
3.10
0.00
26.10
0.00

Raster bewerken

Magnetisch Raster 1,0 mm

3D design Fantastic Juttuli | Tinke

tinkercad.com/things/eLDmtUbf8A7-fantastic-juttuli/edit

Demo Kmyca Scharnier

Importeren Exporteren Delen

TOP

FRONT

Vorm

Vast

Gat

Zijden 20

Bevel 0

Segmenten 1

Werkvenster

Liniaal

Tinkercad

Basisvormen

Vak

Cilinder

Vak

Cilinder

Bol

Scribble

Dak

Kegel

Rond dak

Tekst

5.00

0.00

3.10

0.00

Gebruik middelp.

3.10

23.00

Raster bewerken

Magnetisch Raster 1,0 mm

Typ hier om te zoeken

NLD 19:28 14/12/2019

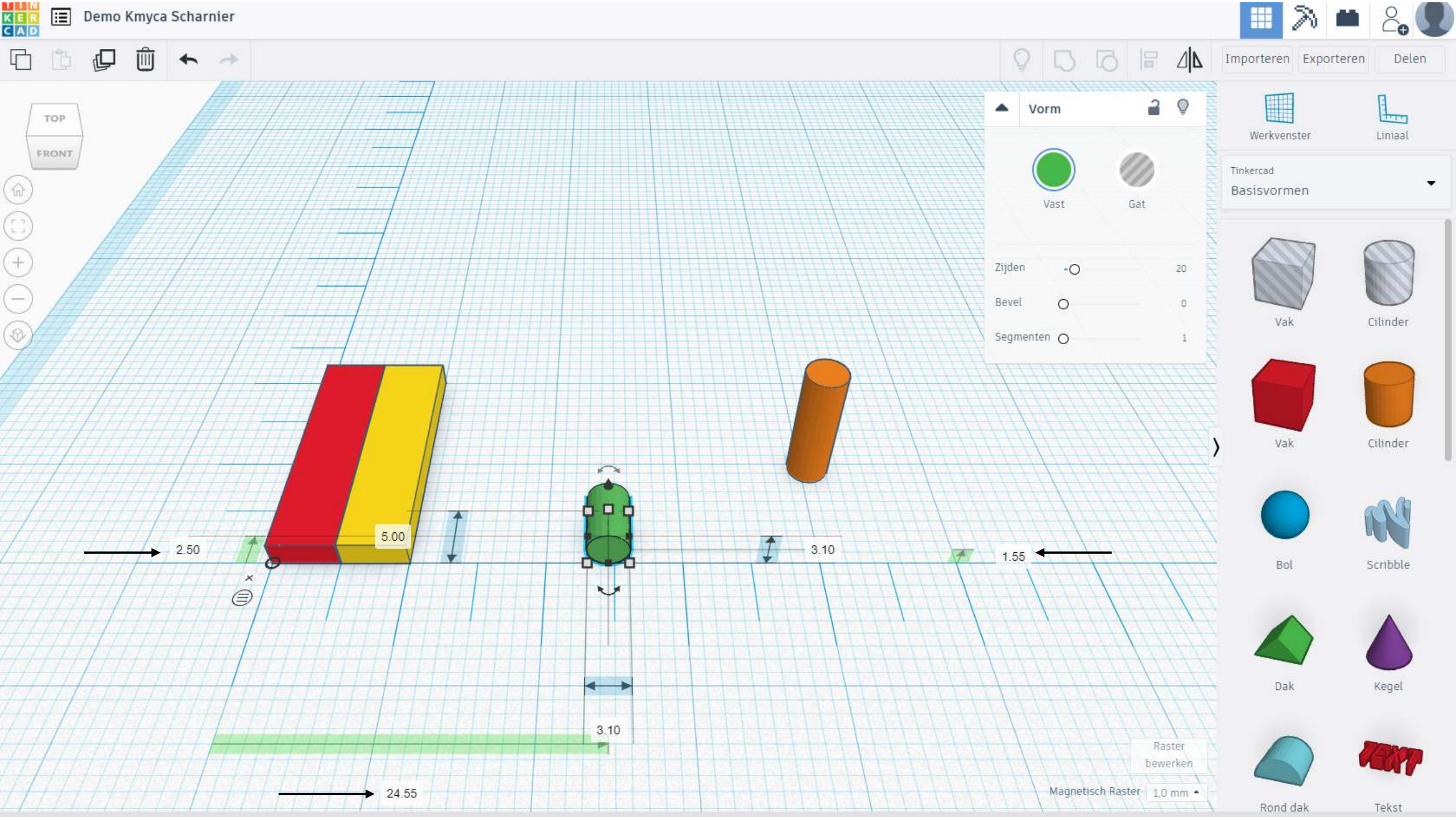
Demo Kmyca Scharnier
Importeren
Exporteren
Delen
TOP
FRONT
Vorm
Vast
Gat
Zijden
20
Bevel
0
Segmenten
1
Werkvenster
Liniaal
Tinkercad
Basisvormen
Vak
Cilinder
Vak
Cilinder
Bol
Scribble
Dak
Kegel
Rond dak
Tekst
2.50
5.00
3.10
1.55
3.10
24.55
Raster bewerken
Magnetisch Raster
1,0 mm

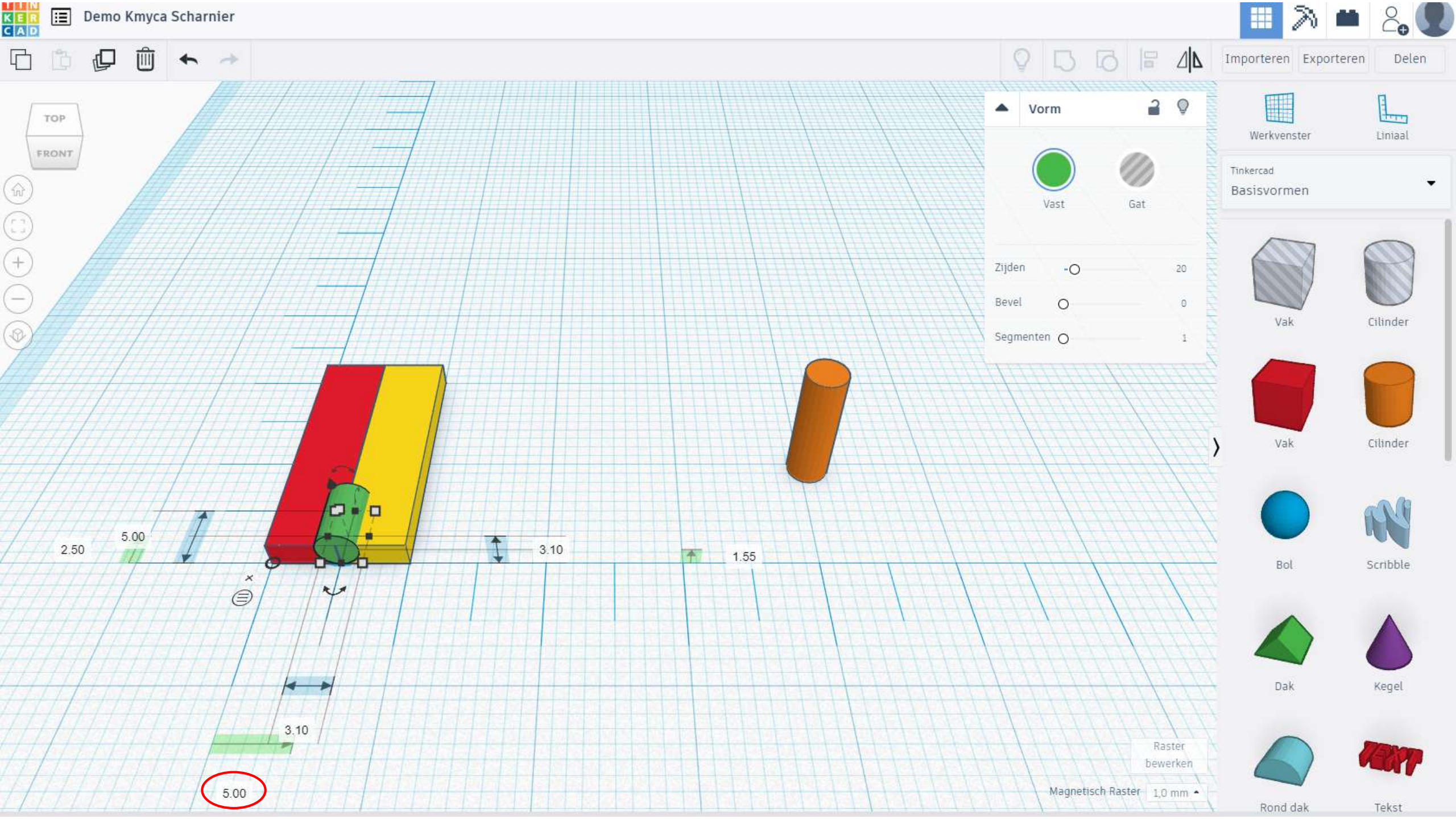
Demo Kmyca Scharnier
Importeren
Exporteren
Delen
TOP
FRONT
Vorm
Vast
Gat
Zijden
20
Bevel
0
Segmenten
1
Werkvenster
Liniaal
Tinkercad
Basisvormen
Vak
Cilinder
Vak
Cilinder
Bol
Scribble
Dak
Kegel
Rond dak
Tekst
2.50
5.00
3.10
1.55
3.10
5.00
Raster bewerken
Magnetisch Raster
1,0 mm

Demo Kmyca Scharnier

Importeren Exporteren Delen

TOP
FRONT

Vorm

Vast Gat

Zijden 20

Bevel 0

Segmenten 1

Werkvenster Liniaal

Tinkercad
Basisvormen

Vak Cilinder

Vak Cilinder

Bol Scribble

Dak Kegel

Rond dak Tekst

2.50 5.00 3.10 2.00 3.10 5.00

Raster bewerken

Magnetisch Raster 1.0 mm

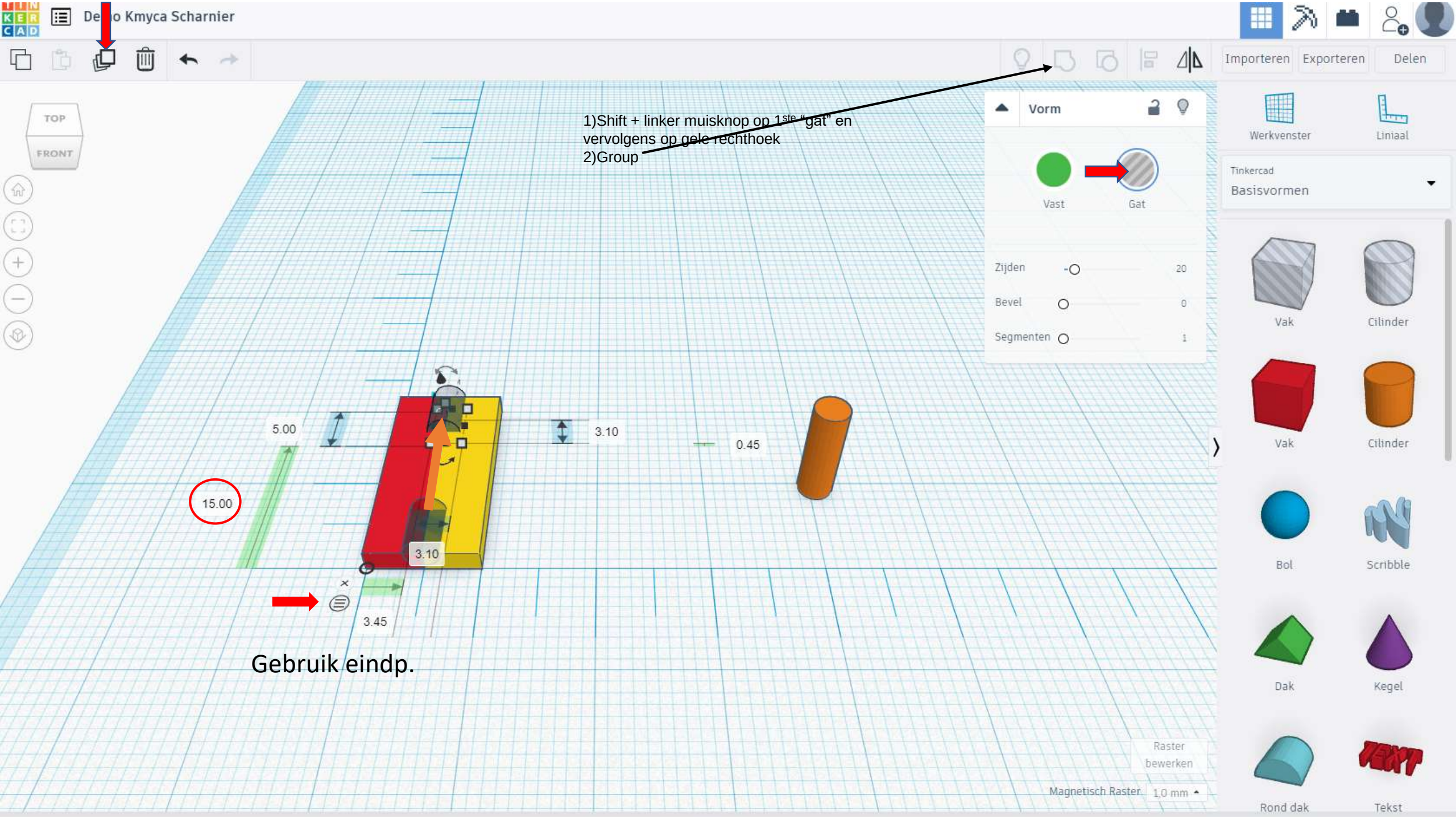
De o Kmyca Scharnier
Importeren
Exporteren
Delen
1)Shift + linker muisknop op 1ste "gat" en vervolgens op gele rechthoek
2)Group
Vorm
Vast
Gat
Zijden 20
Bevel 0
Segmenten 1
Werkvenster
Liniaal
Tinkercad
Basisvormen
Vak
Cilinder
Vak
Cilinder
Bol
Scribble
Dak
Kegel
Rond dak
Tekst
TOP
FRONT
5.00
3.10
0.45
15.00
3.10
3.45
Gebruik eindp.
Raster bewerken
Magnetisch Raster 1,0 mm

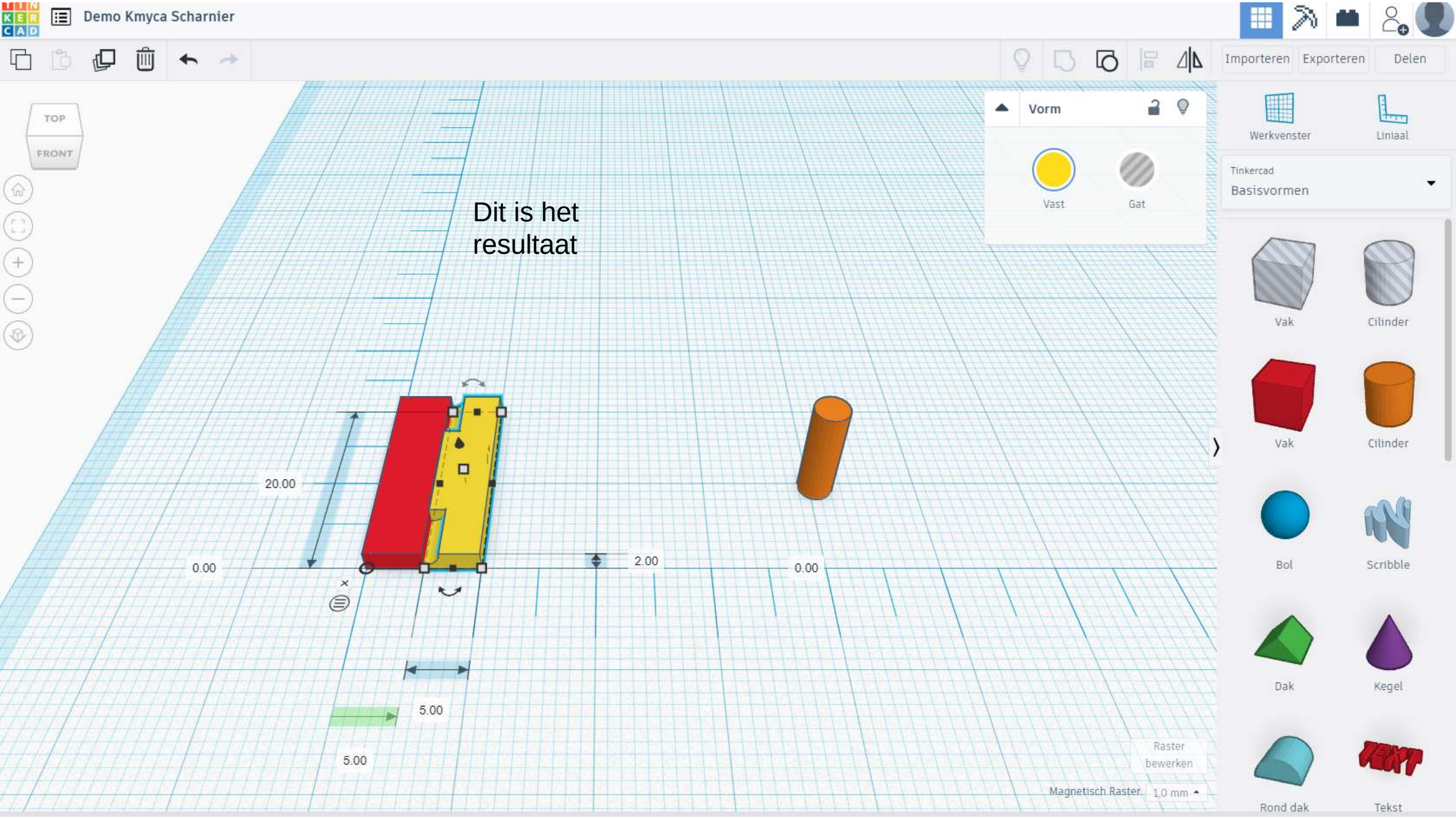
Demo Kmyca Scharnier
Importeren
Exporteren
Delen
TOP
FRONT
Vorm
Vast
Gat
Werkvenster
Liniaal
Tinkercad
Basisvormen
Vak
Cilinder
Vak
Cilinder
Bol
Scribble
Dak
Kegel
Rond dak
Tekst
Dit is het resultaat
20.00
0.00
2.00
0.00
5.00
5.00
Raster bewerken
Magnetisch Raster
1.0 mm

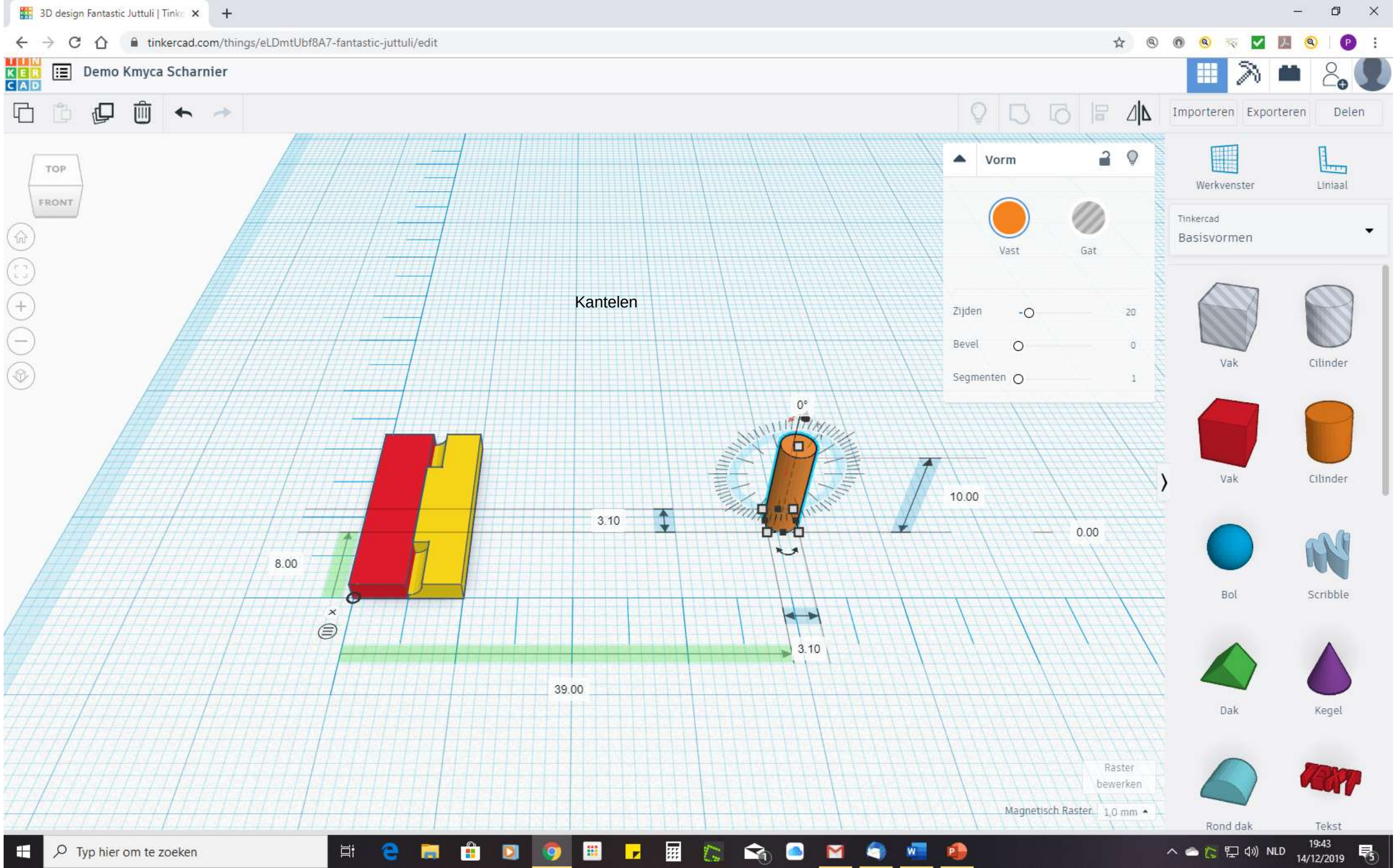
3D design Fantastic Juttuli | Tinke
tinkercad.com/things/eLDmtUbf8A7-fantastic-juttuli/edit
Demo Kmyca Scharnier
Importeren
Exporteren
Delen
TOP
FRONT
Kantelen
Vorm
Vast
Gat
Zijden
20
Bevel
0
Segmenten
1
0°
3.10
10.00
0.00
8.00
3.10
39.00
Werkvenster
Liniaal
Tinkercad
Basisvormen
Vak
Cilinder
Vak
Cilinder
Bol
Scribble
Dak
Kegel
Rond dak
Tekst
Raster bewerken
Magnetisch Raster
1,0 mm
Typ hier om te zoeken
NLD
19:43
14/12/2019

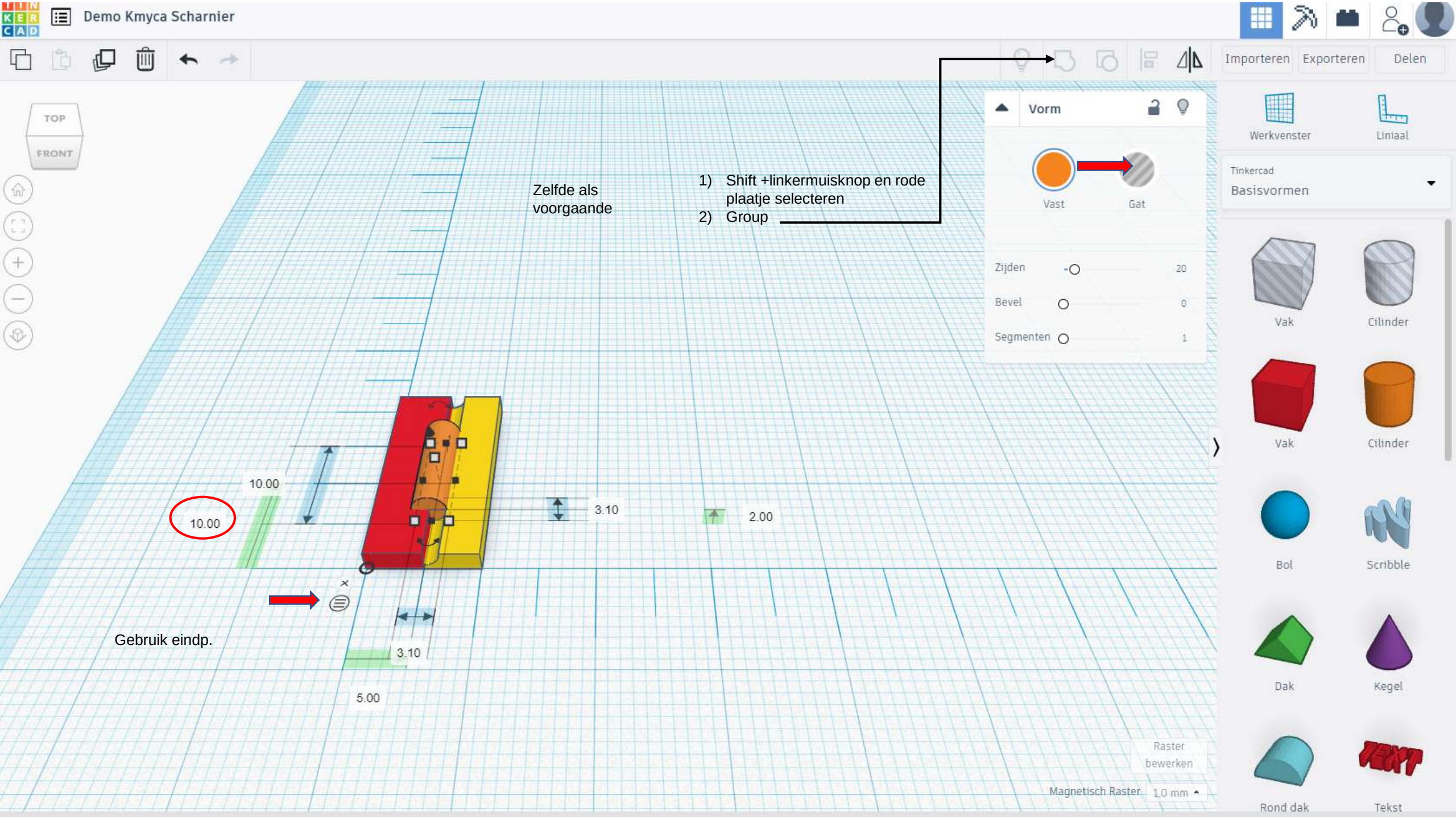
Demo Kmyca Scharnier
Importeren
Exporteren
Delen
TOP
FRONT
Zelfde als voorgaande
1) Shift +linkermuisknop en rode plaatje selecteren
2) Group
Vorm
Vast
Gat
Zijden 20
Bevel 0
Segmenten 1
Werkvenster
Liniaal
Tinkercad
Basisvormen
Vak
Cilinder
Vak
Cilinder
Bol
Scribble
Dak
Kegel
Rond dak
Tekst
10.00
10.00
3.10
2.00
3.10
5.00
Gebruik eindp.
Raster bewerken
Magnetisch Raster 1.0 mm

Demo Kmyca Scharnier

Importeren Exporteren Delen

TOP
FRONT

Werkvenster
Liniaal

Tinkercad
Basisvormen

Vak
Cilinder
Vak
Cilinder
Bol
Scribble
Dak
Kegel
Rond dak
Tekst

Raster bewerken
Magnetisch Raster 1,0 mm

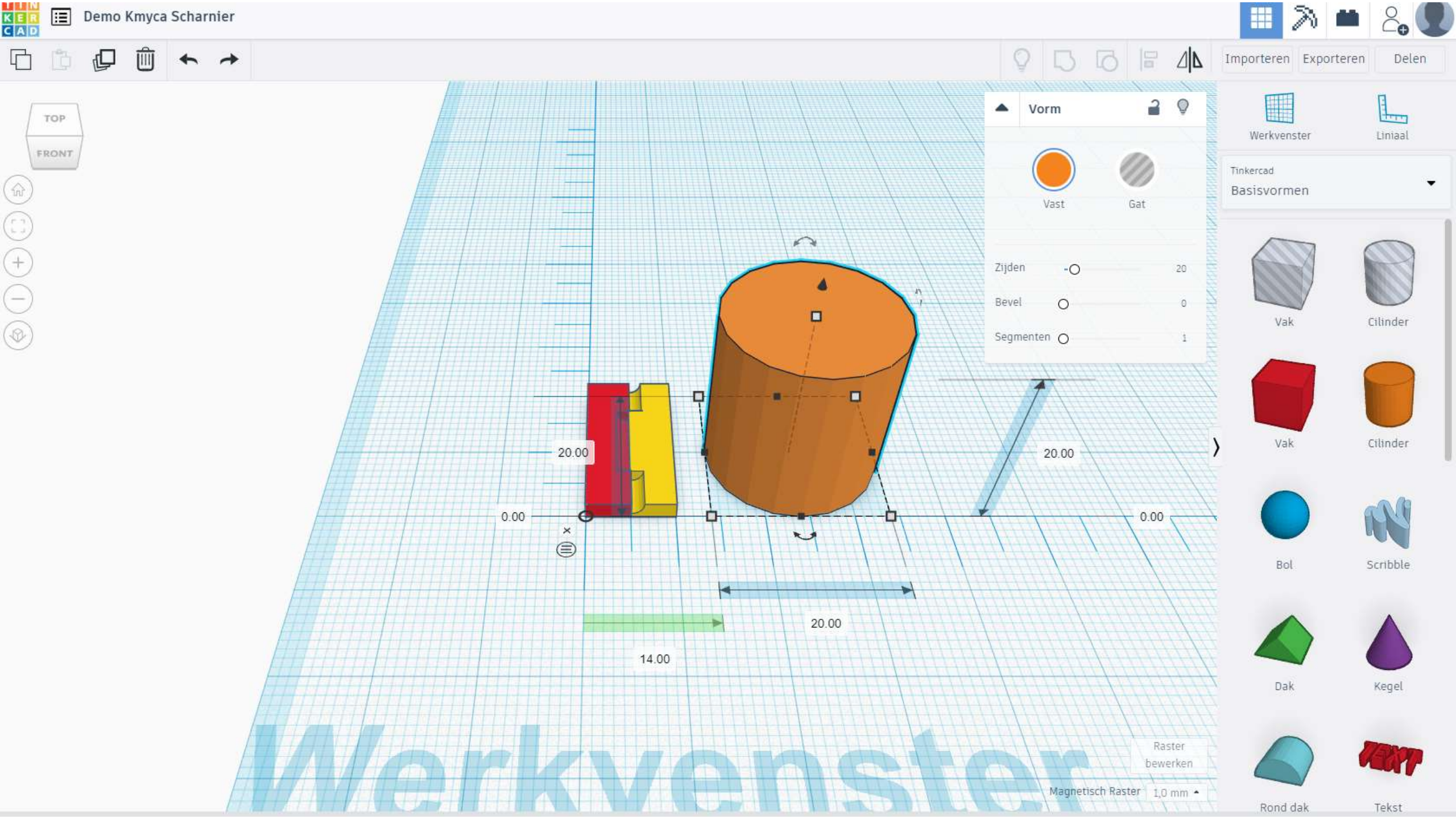
Demo Kmyca Scharnier
Importeren
Exporteren
Delen
TOP
FRONT
Vorm
Vast
Gat
Zijden
20
Bevel
0
Segmenten
1
20.00
0.00
20.00
0.00
20.00
14.00
Werkvenster
Raster bewerken
Magnetisch Raster
1,0 mm
Werkvenster
Liniaal
Tinkercad
Basisvormen
Vak
Cilinder
Vak
Cilinder
Bol
Scribble
Dak
Kegel
Rond dak
Tekst

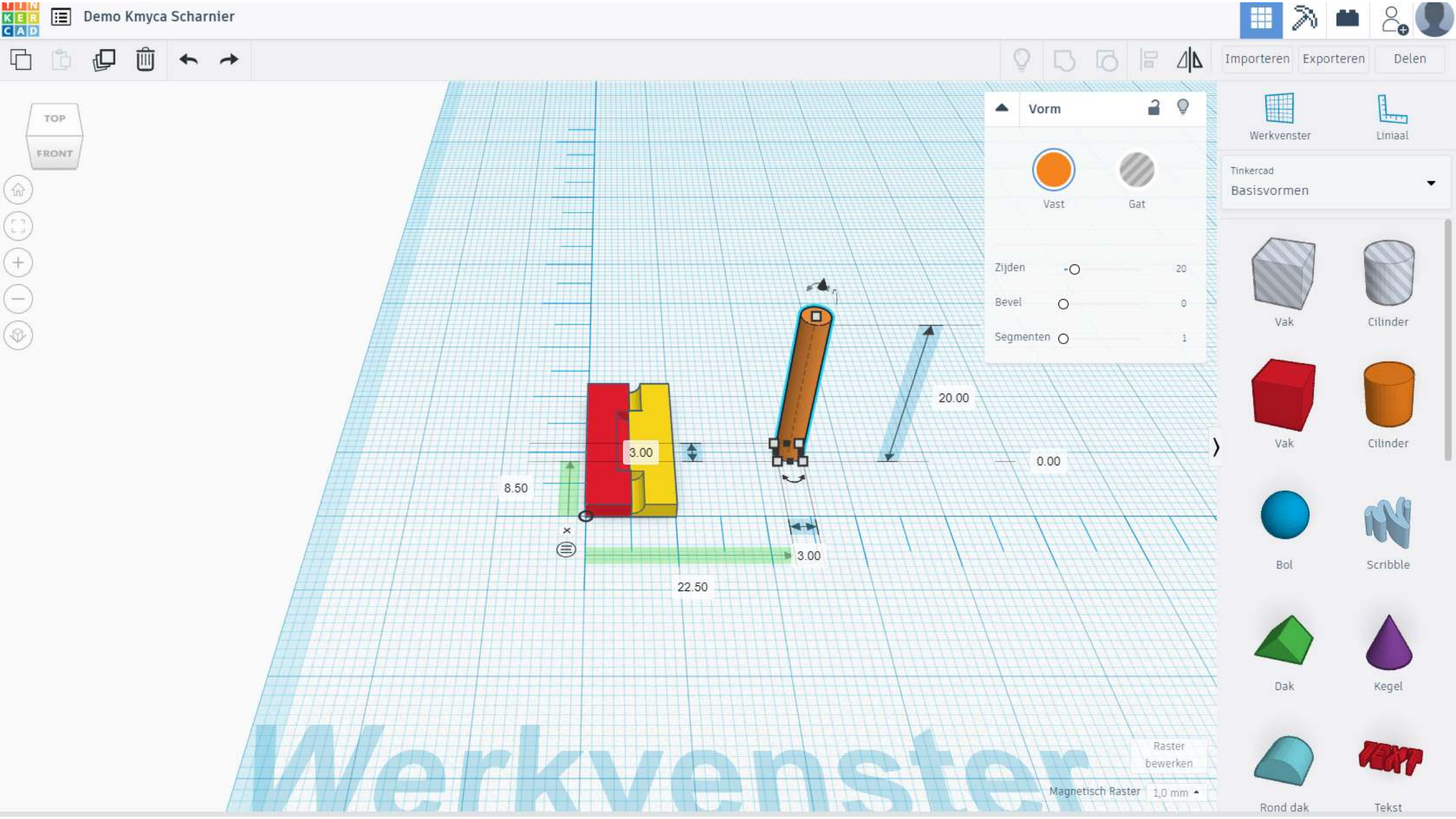
Demo Kmyca Scharnier
Importeren
Exporteren
Delen
TOP
FRONT
Vorm
Vast
Gat
Zijden
20
Bevel
0
Segmenten
1
20.00
0.00
3.00
8.50
3.00
22.50
Werkvenster
Liniaal
Tinkercad
Basisvormen
Vak
Cilinder
Vak
Cilinder
Bol
Scribble
Dak
Kegel
Rond dak
Tekst
Raster bewerken
Magnetisch Raster
1,0 mm
Werkvenster

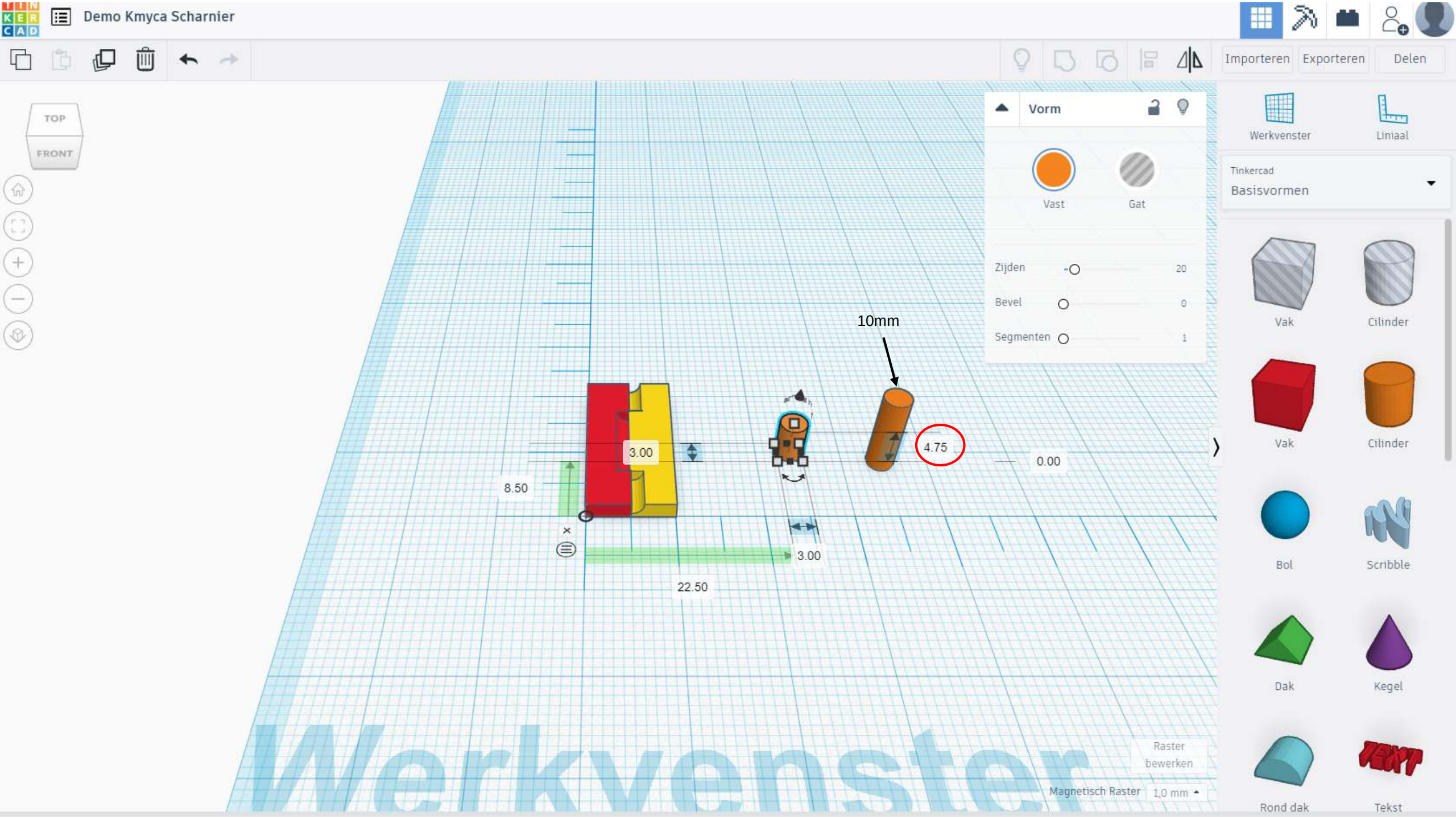
Demo Kmyca Scharnier
Importeren
Exporteren
Delen
TOP
FRONT
Vorm
Vast
Gat
Zijden
20
Bevel
0
Segmenten
1
10mm
3.00
4.75
0.00
8.50
3.00
22.50
Werkvenster
Raster bewerken
Magnetisch Raster
1,0 mm
Werkvenster
Liniaal
Tinkercad
Basisvormen
Vak
Cilinder
Vak
Cilinder
Bol
Scribble
Dak
Kegel
Rond dak
Tekst

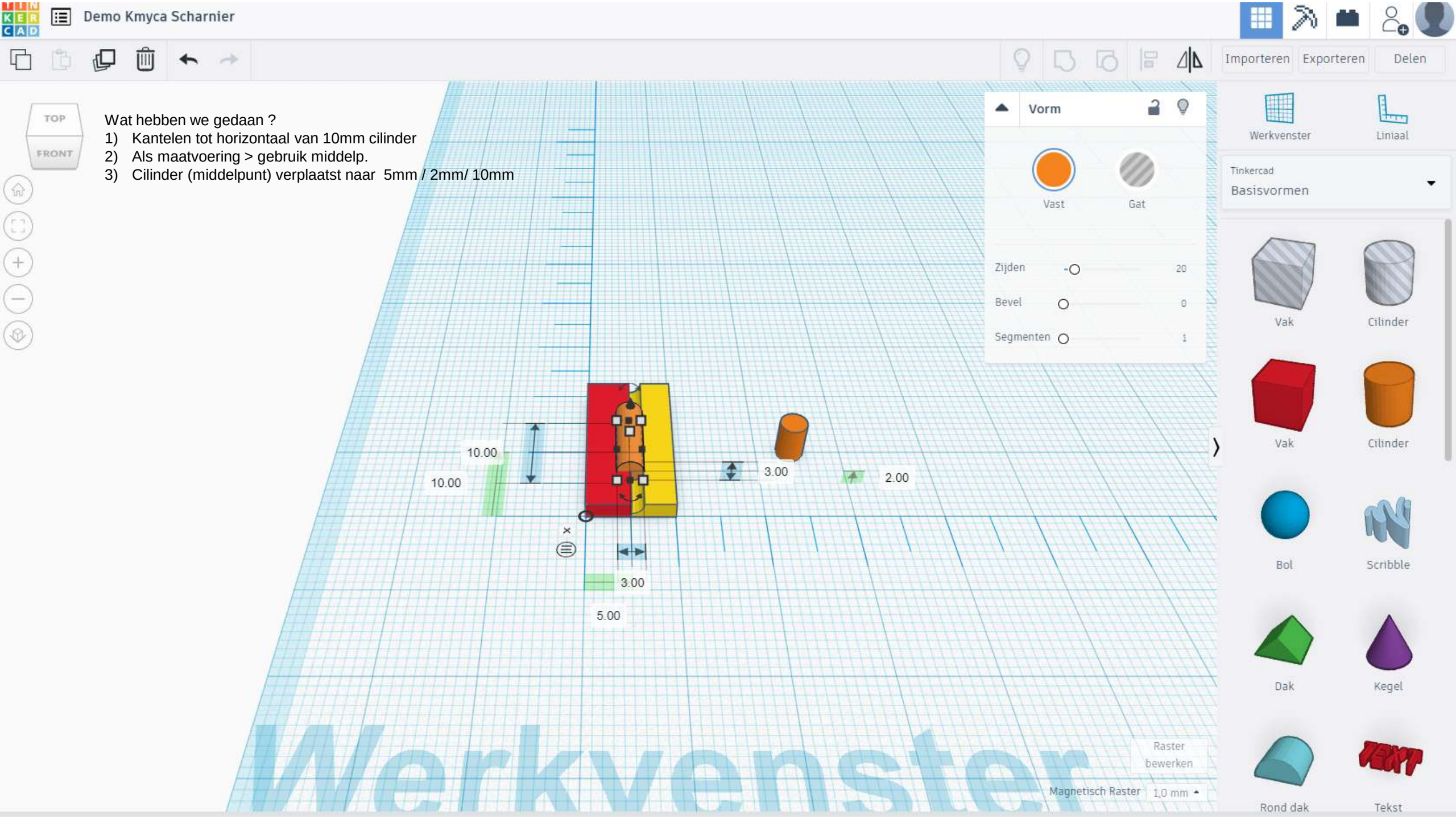
Demo Kmyca Scharnier
Importeren
Exporteren
Delen
TOP
FRONT
Wat hebben we gedaan ?
1) Kantelen tot horizontaal van 10mm cilinder
2) Als maatvoering > gebruik middelp.
3) Cilinder (middelpunt) verplaatst naar 5mm / 2mm/ 10mm
Vorm
Vast
Gat
Zijden 20
Bevel 0
Segmenten 1
10.00
10.00
3.00
2.00
3.00
5.00
Werkvenster
Liniaal
Tinkercad
Basisvormen
Vak
Cilinder
Vak
Cilinder
Bol
Scribble
Dak
Kegel
Rond dak
Tekst
Werkvenster
Raster bewerken
Magnetisch Raster 1,0 mm

Demo Kmyca Scharnier

Importeren Exporteren Delen

Wat hebben we gedaan?

1) We selecteren eerst het gele plaatje en dan (shift+linker muisknop) de cilinder (dan neemt alles de gele kleur aan
2) Group

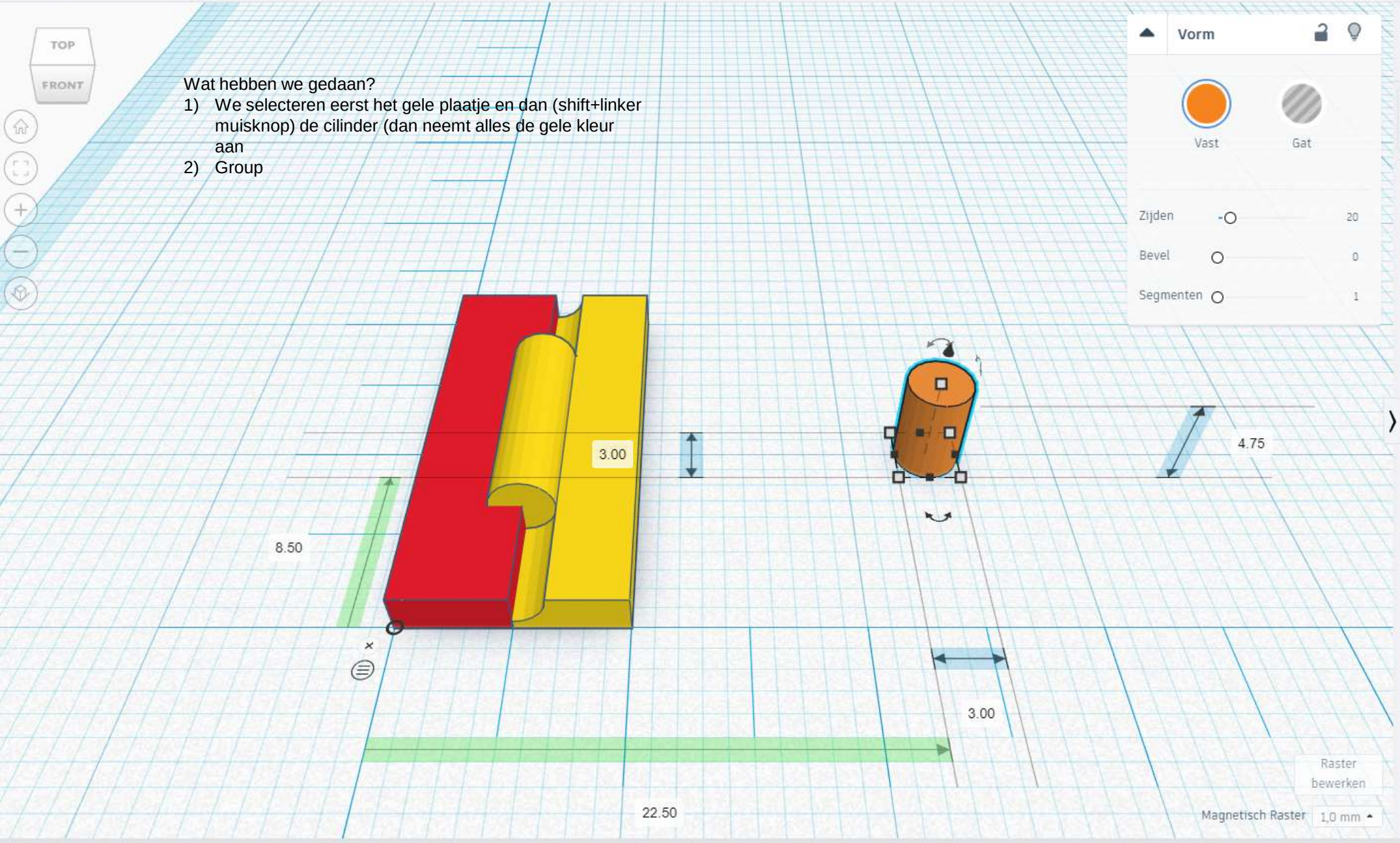

Werkvenster Liniaal

Tinkercad
Basisvormen

Vak Cilinder
Vak Cilinder
Bol Scribble
Dak Kegel
Rond dak Tekst

Demo Kmyca Scharnier

Importeren Exporteren Delen

Wat hebben we gedaan?

1) Kantelen
2) Maatvoering> gebruik middelpunt
3) Middelpunt op 5mm / 2mm / 2,38mm (=helft van 4,75)

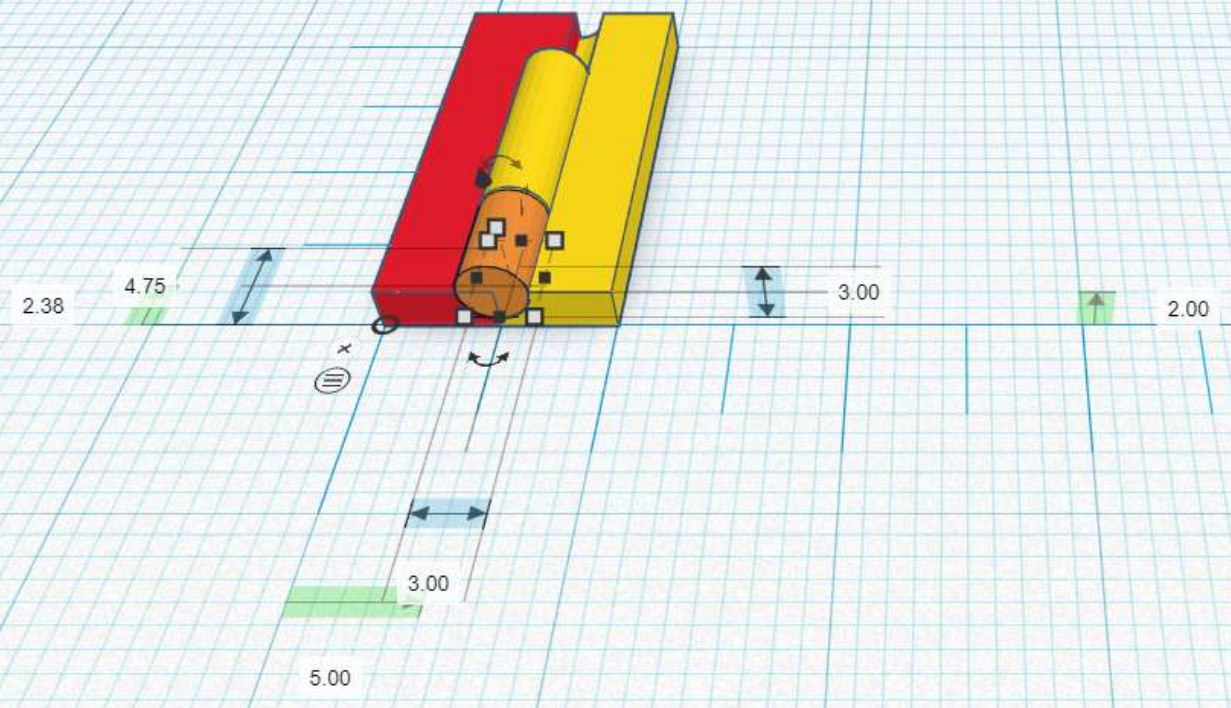

Vorm

Vast Gat

Zijden 20

Bevel 0

Segmenten 1

Werkvenster Liniaal

Tinkercad

Basisvormen

Vak Cilinder

Vak Cilinder

Bol Scribble

Dak Kegel

Rond dak Tekst

Raster bewerken

Magnetisch Raster 1,0 mm

Demo Kmyca Scharnier

Wat hebben we gedaan?

1) Met "duplicate en repeat" een 2de cilinder achteraan toegevoegd
2) Hier niet overgegaan naar "gebruik eindp." voor de maatvoering
3) 17,63 is (afgerond) 20 – (4,75 / 2)

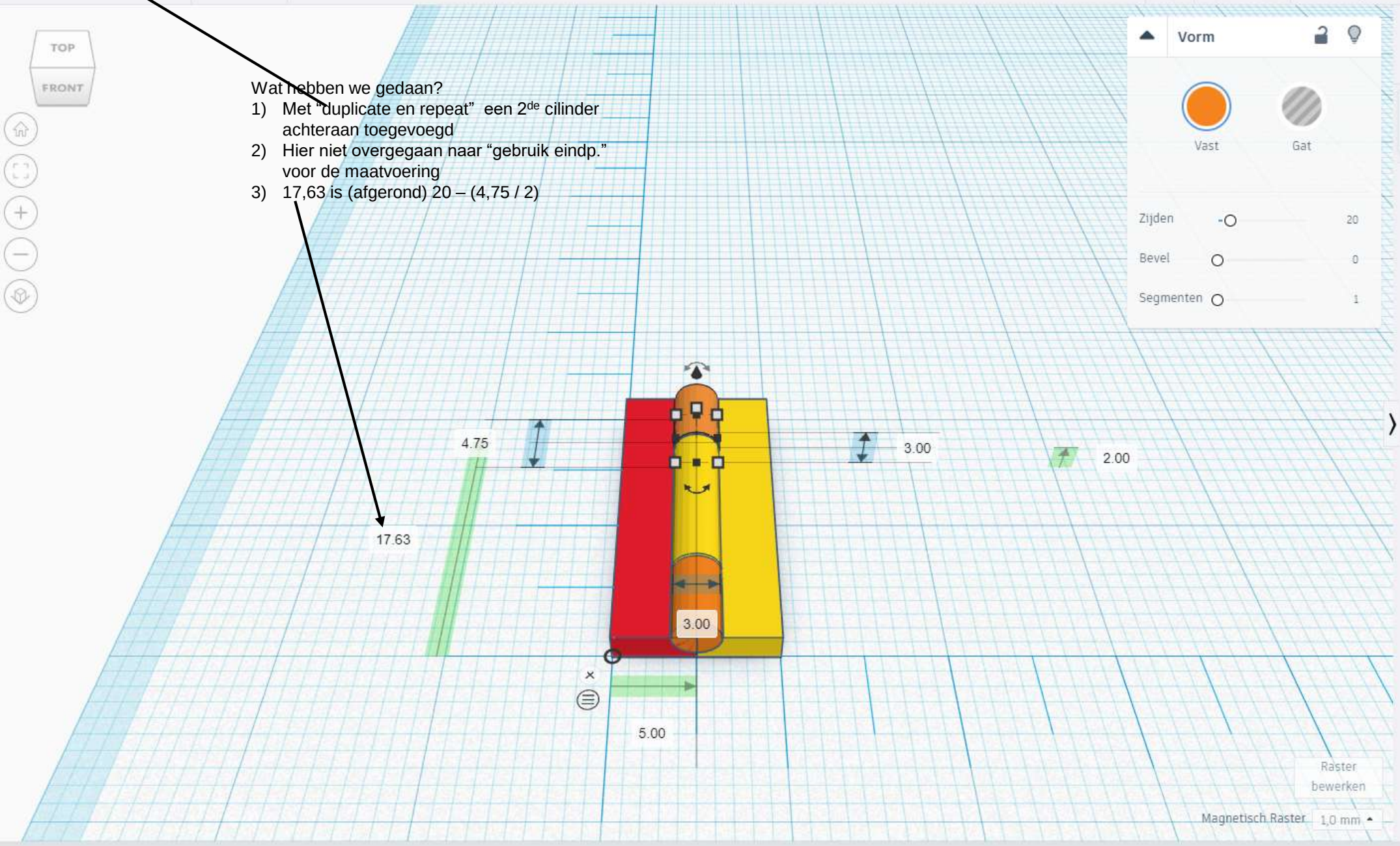

Demo Kmyca Scharnier

Importeren Exporteren Delen

Wat hebben we gedaan?

1) Eerst rode plaatje geselecteerd
2) Met shift + linker muisknop de cilinder geselecteerd (beiden rood)
3) Group

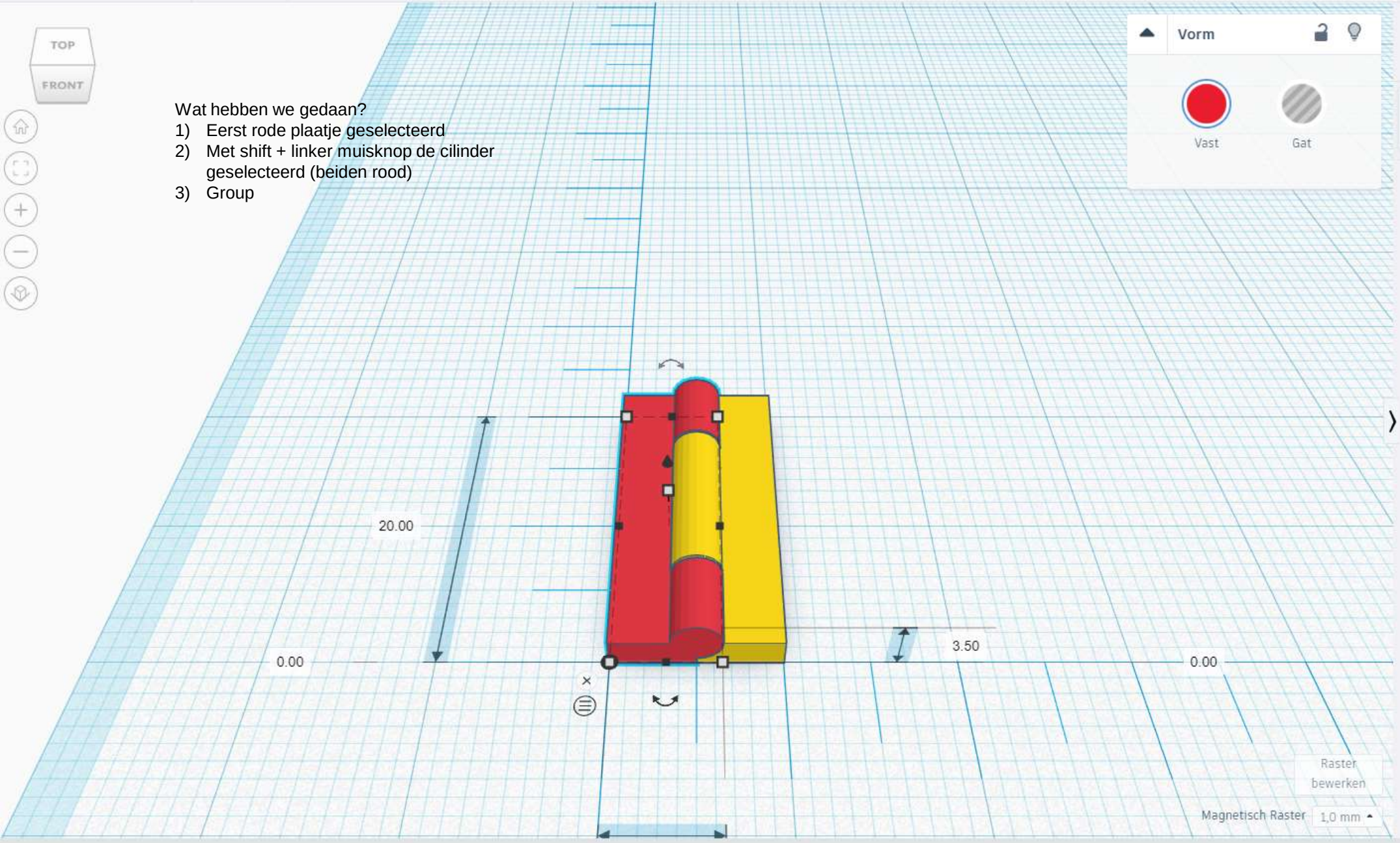

Werkvenster Liniaal

Tinkercad
Basisvormen

Vak Cilinder
Vak Cilinder
Bol Scribble
Dak Kegel
Rond dak Tekst

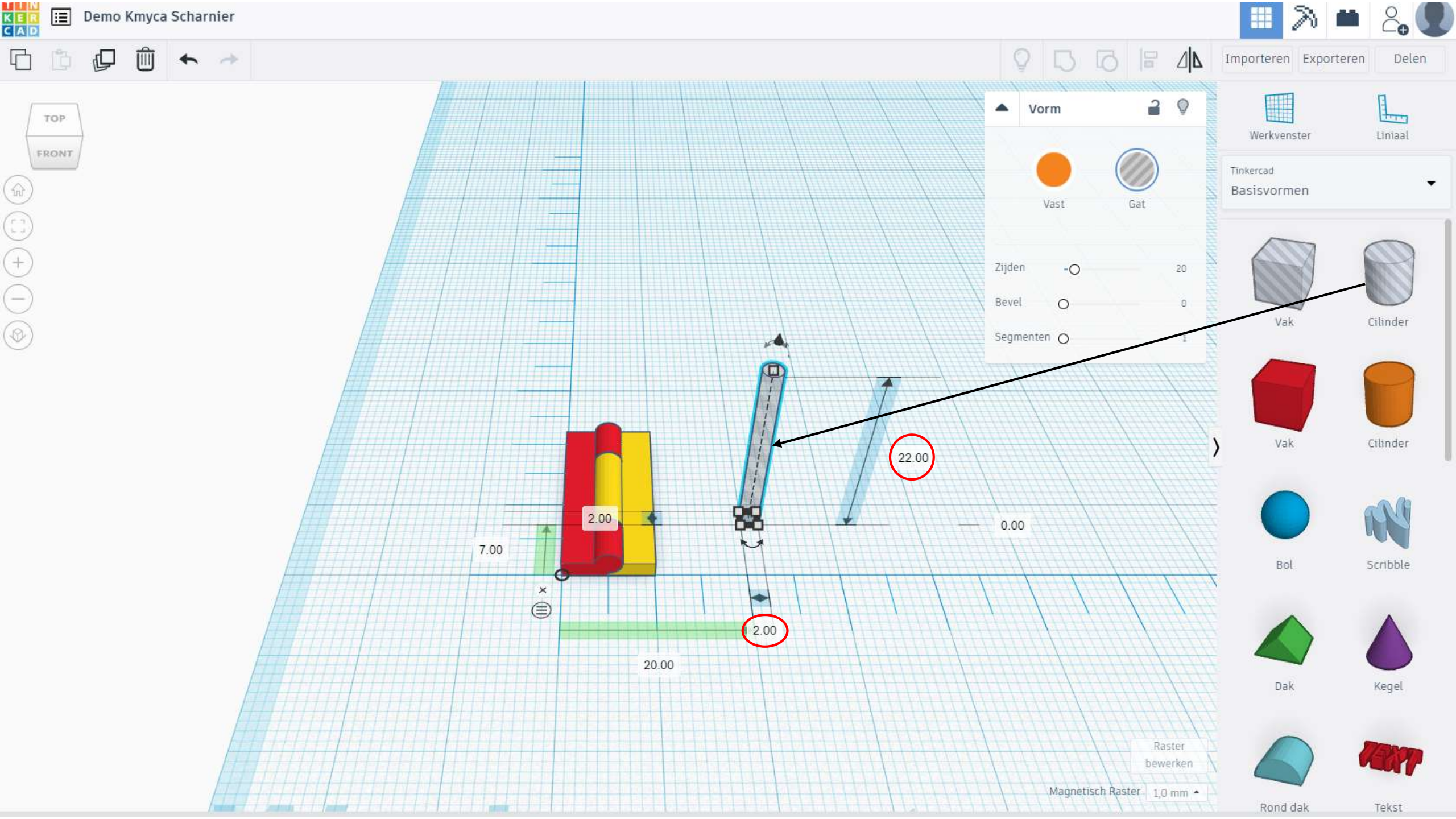
Demo Kmyca Scharnier
Importeren
Exporteren
Delen
TOP
FRONT
Vorm
Vast
Gat
Zijden
20
Bevel
0
Segmenten
1
Werkvenster
Liniaal
Tinkercad
Basisvormen
Vak
Cilinder
Vak
Cilinder
Bol
Scribble
Dak
Kegel
Rond dak
Tekst
22.00
2.00
7.00
0.00
2.00
20.00
Raster bewerken
Magnetisch Raster
1,0 mm

Demo Kmyca Scharnier

Importeren Exporteren Delen

Wat hebben we gedaan?
1) Kantelen tot horizontaal
2) Gebruik middelpunt
3) 2mm middelpunt 2mm boven workspace

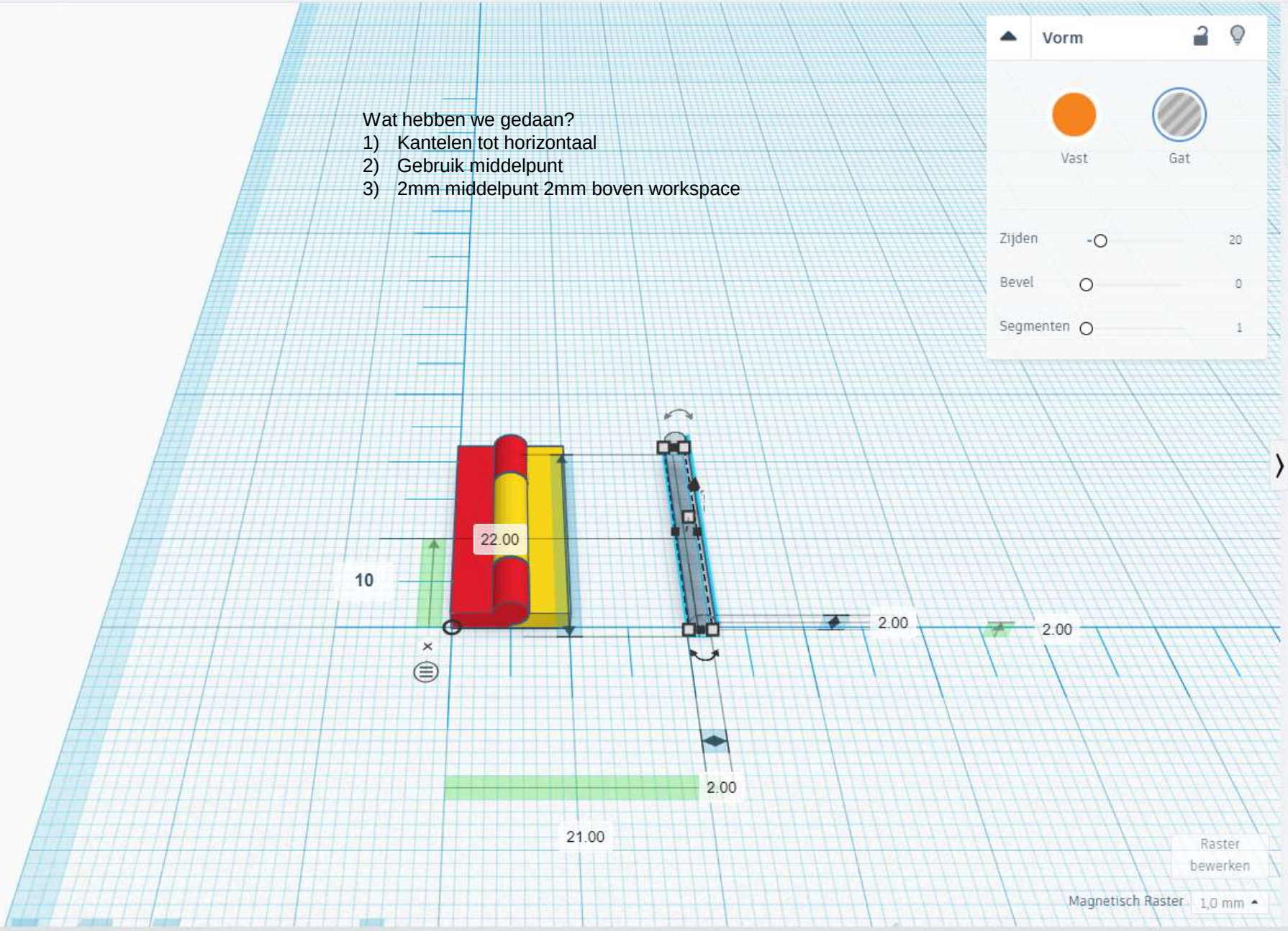

Vorm
Vast
Gat
Zijden 20
Bevel 0
Segmenten 1

Werkvenster
Liniaal
Tinkercad
Basisvormen
Vak
Cilinder
Vak
Cilinder
Bol
Scribble
Dak
Kegel
Rond dak
Tekst

Raster bewerken
Magnetisch Raster 1,0 mm

Demo Kmyca Scharnier

Importeren Exporteren Delen

Wat hebben we gedaan?

1) Duplicate
2) Extra “gat” klaar gezet

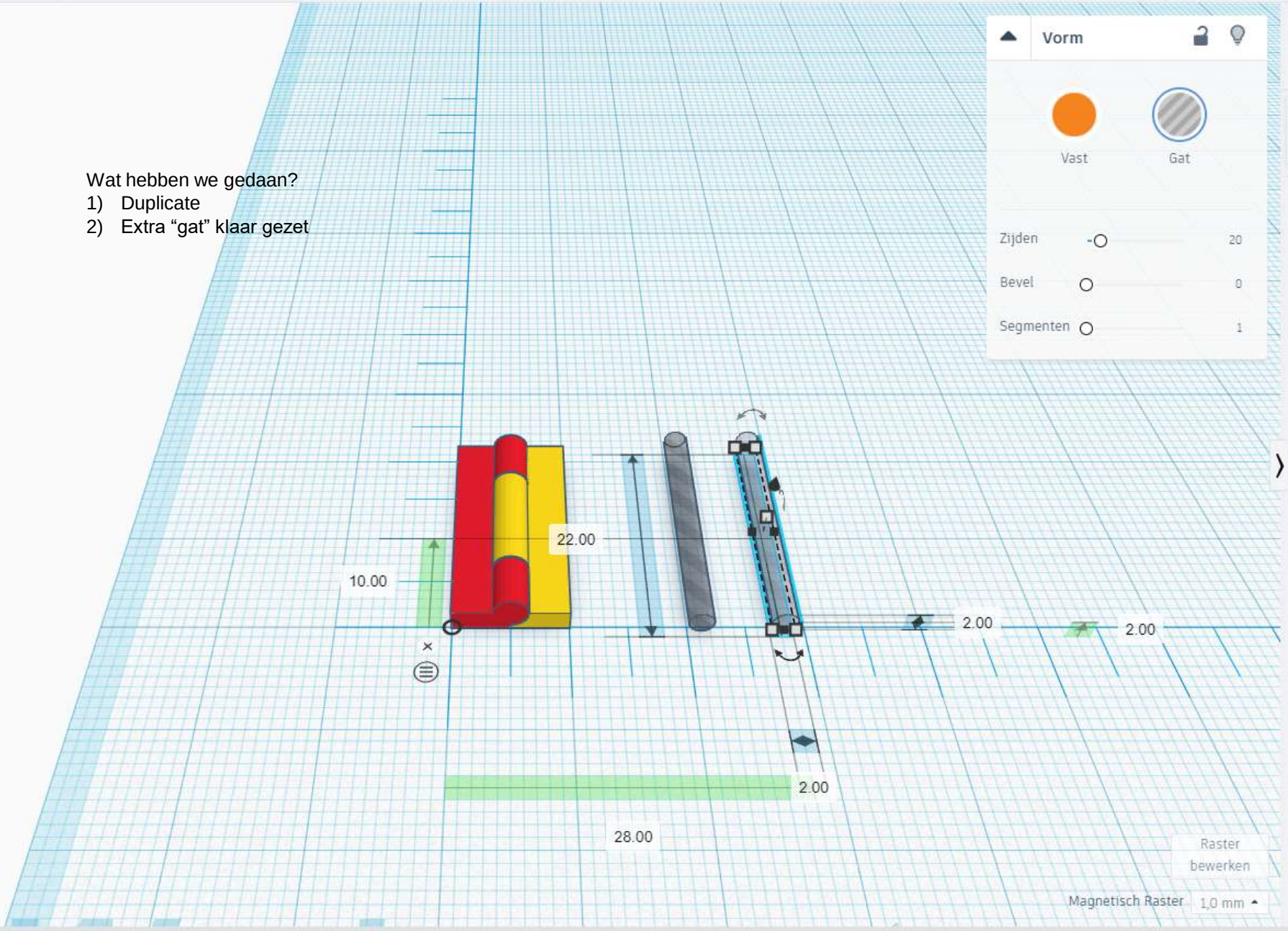

Vorm

Vast Gat

Zijden 20

Bevel 0

Segmenten 1

Raster bewerken

Magnetisch Raster 1,0 mm

Werkvenster Liniaal

Tinkercad

Basisvormen

Vak Cilinder

Vak Cilinder

Bol Scribble

Dak Kegel

Rond dak Tekst

Demo Kmyca Scharnier

Importeren Exporteren Delen

Wat hebben we gedaan?
Het centerpunt van het gaat naar
5mm van links // 2mm boven werkoppervlak // en 10 mm naar achter gebracht
Omdat het gat 22mm lang is zie je het nog vooraan en achteraan uitsteken

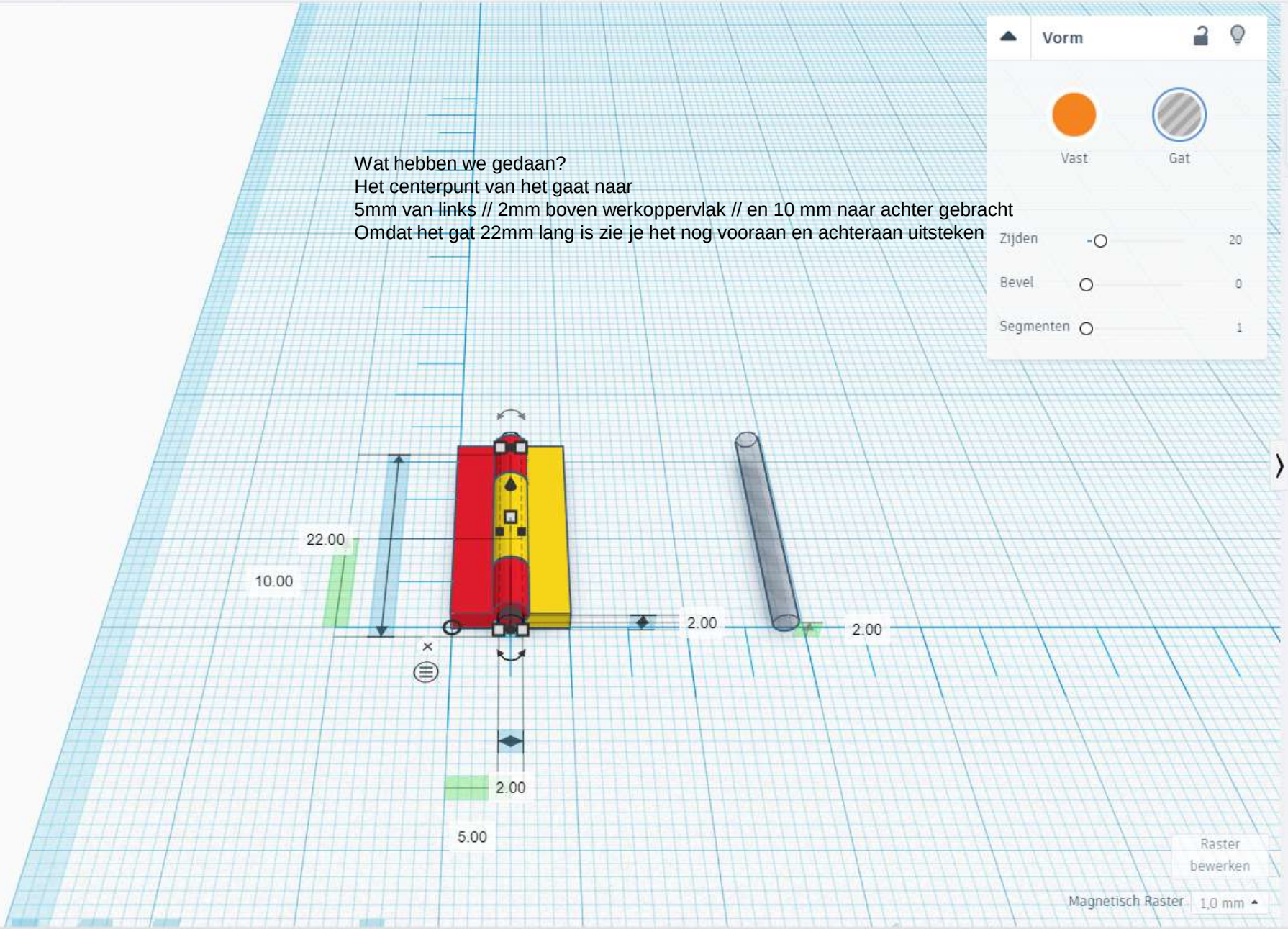

Werkvenster
Liniaal
Tinkercad
Basisvormen
Vak
Cilinder
Vak
Cilinder
Bol
Scribble
Dak
Kegel
Rond dak
Tekst

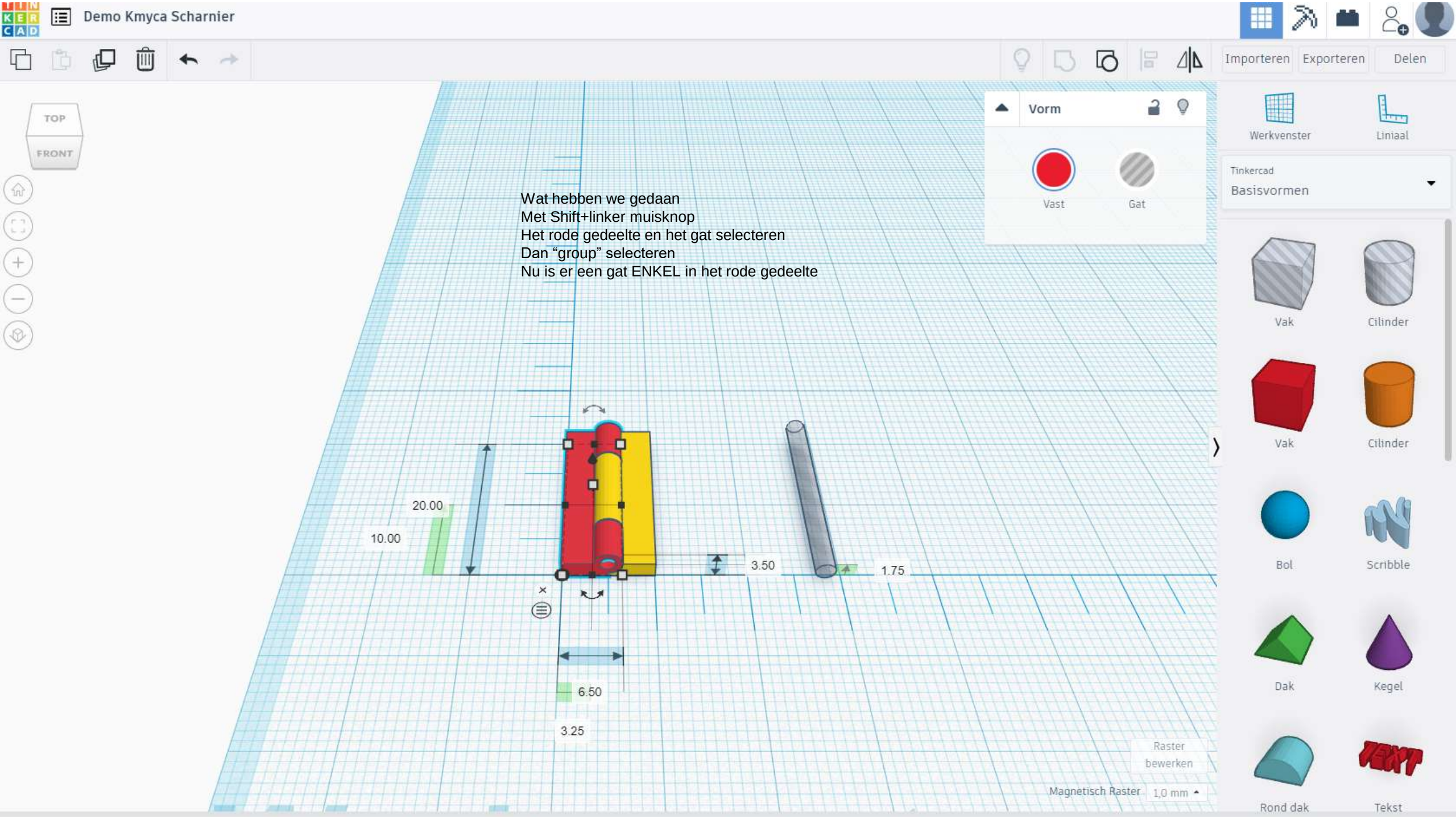
Demo Kmyca Scharnier
Importeren
Exporteren
Delen
TOP
FRONT
Vorm
Vast
Gat
Werkvenster
Liniaal
Tinkercad
Basisvormen
Vak
Cilinder
Vak
Cilinder
Bol
Scribble
Dak
Kegel
Rond dak
Tekst
Wat hebben we gedaan
Met Shift+linker muisknop
Het rode gedeelte en het gat selecteren
Dan “group” selecteren
Nu is er een gat ENKEL in het rode gedeelte
20.00
10.00
3.50
1.75
6.50
3.25
Raster bewerken
Magnetisch Raster
1,0 mm

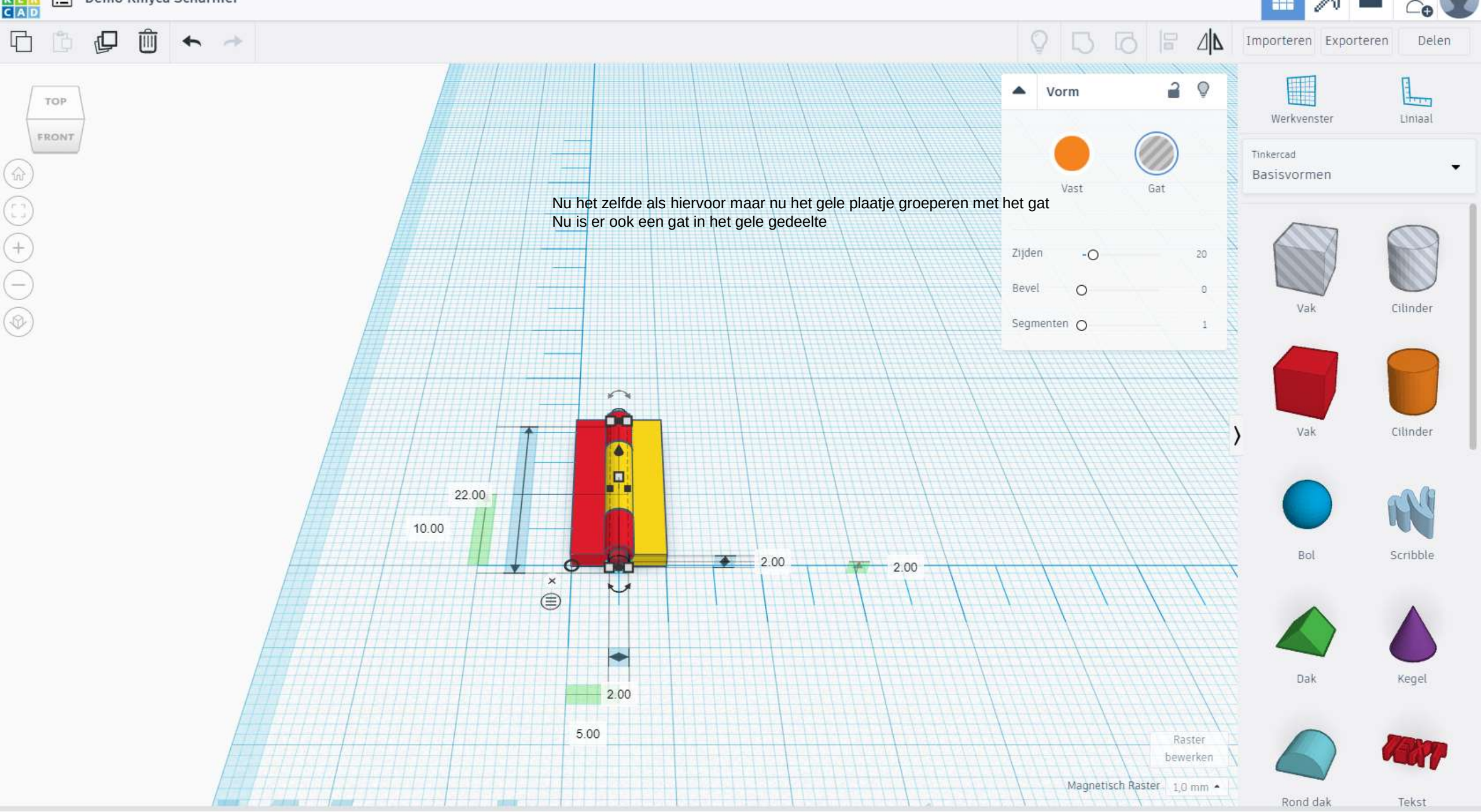

Nu het zelfde als hiervoor maar nu het gele plaatje groeperen met het gat
Nu is er ook een gat in het gele gedeelte

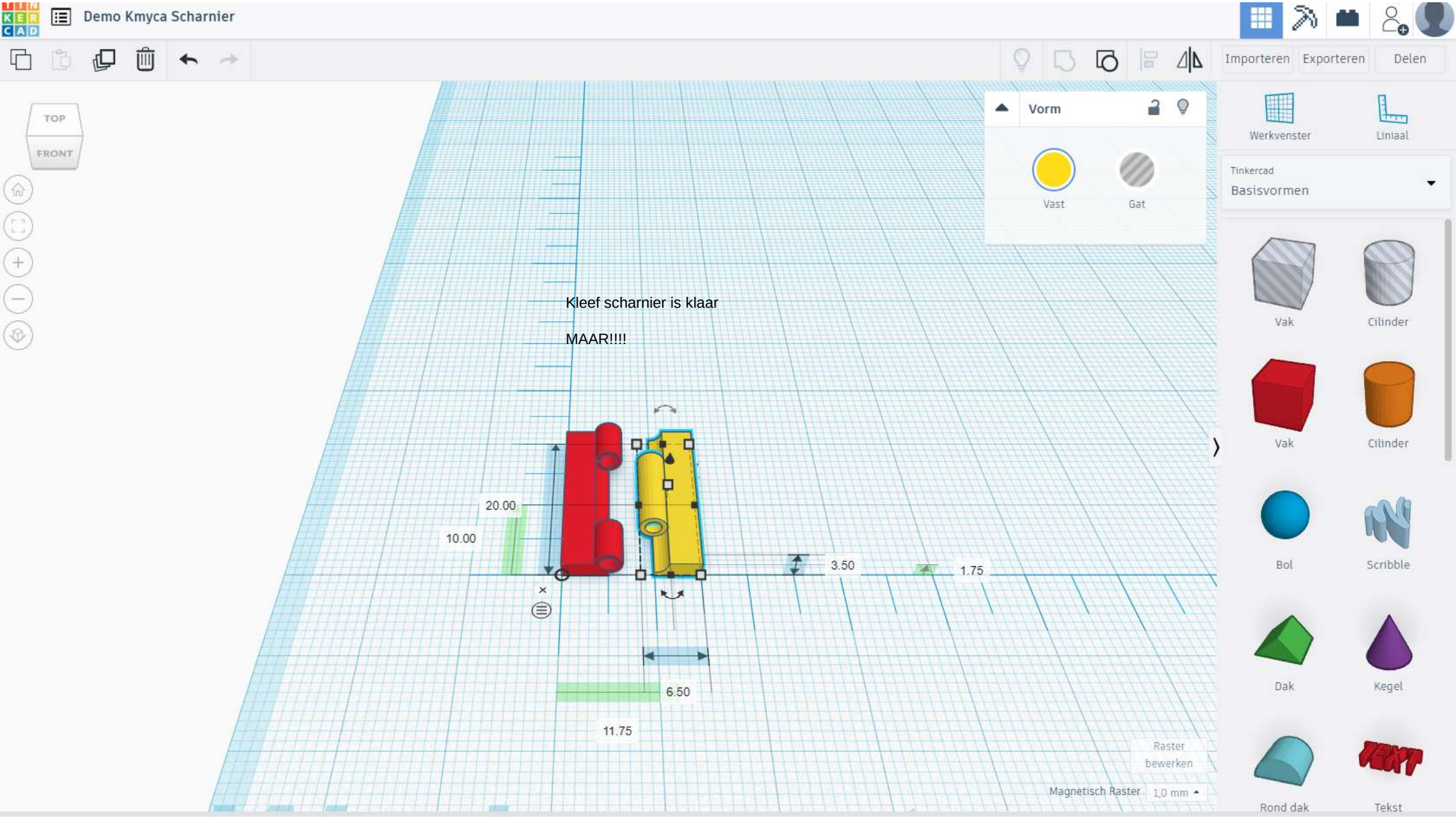
Demo Kmyca Scharnier
Importeren
Exporteren
Delen
TOP
FRONT
Vorm
Vast
Gat
Werkvenster
Liniaal
Tinkercad
Basisvormen
Vak
Cilinder
Vak
Cilinder
Bol
Scribble
Dak
Kegel
Rond dak
Tekst
Kleef scharnier is klaar
MAAR!!!!
20.00
10.00
3.50
1.75
6.50
11.75
Raster bewerken
Magnetisch Raster
1,0 mm

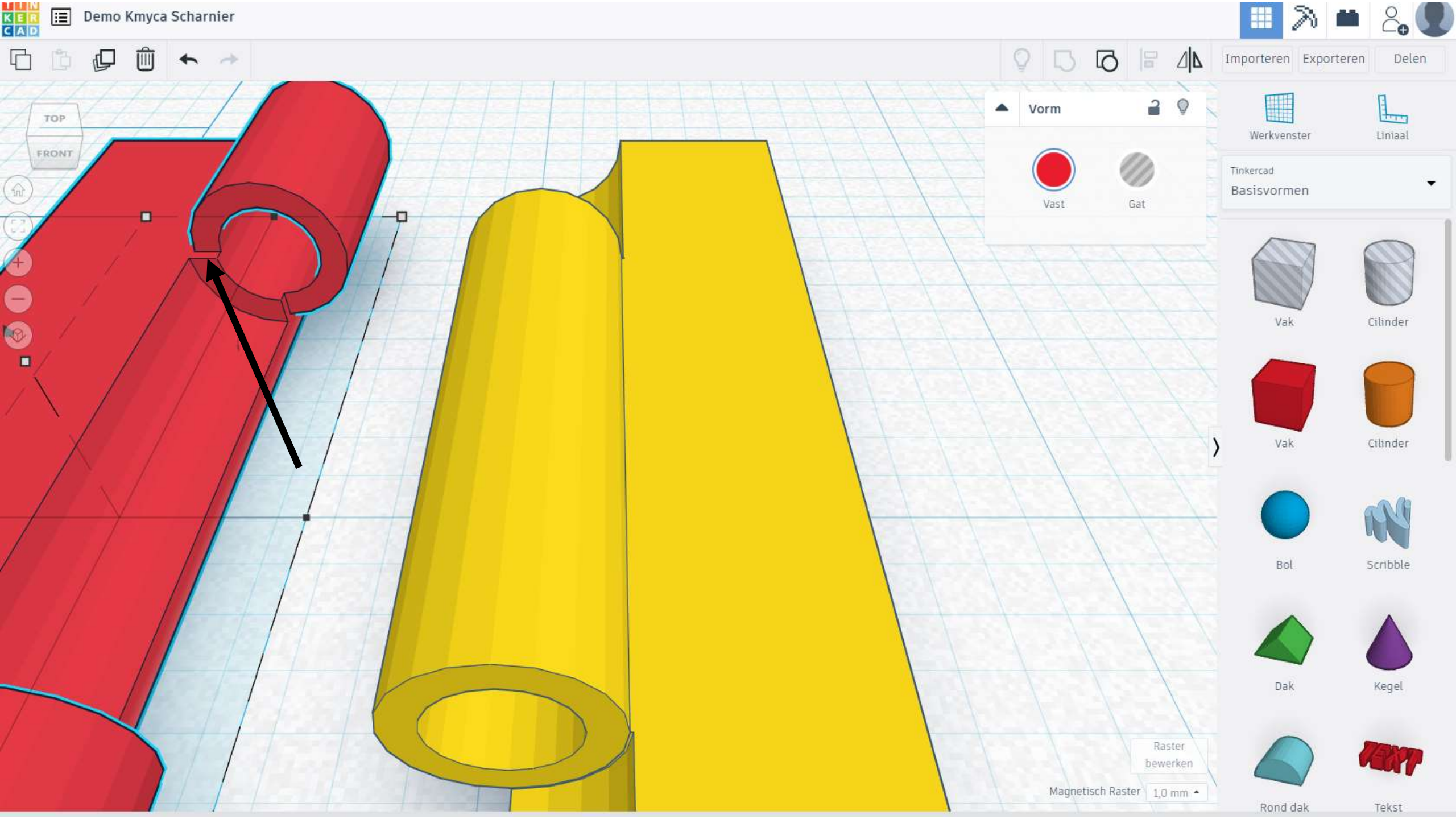
Demo Kmyca Scharnier
Importeren
Exporteren
Delen
TOP
FRONT
Vorm
Vast
Gat
Werkvenster
Liniaal
Tinkercad
Basisvormen
Vak
Cilinder
Vak
Cilinder
Bol
Scribble
Dak
Kegel
Rond dak
Tekst
Raster bewerken
Magnetisch Raster
1,0 mm

Demo Kmyca Scharnier

Importeren Exporteren Delen

FRONT

Werkvenster Liniaal

Tinkercad
Basisvormen

Vak Cilinder

Vak Cilinder

Bol Scribble

Dak Kegel

Rond dak Tekst

Raster bewerken

Magnetisch Raster 1,0 mm

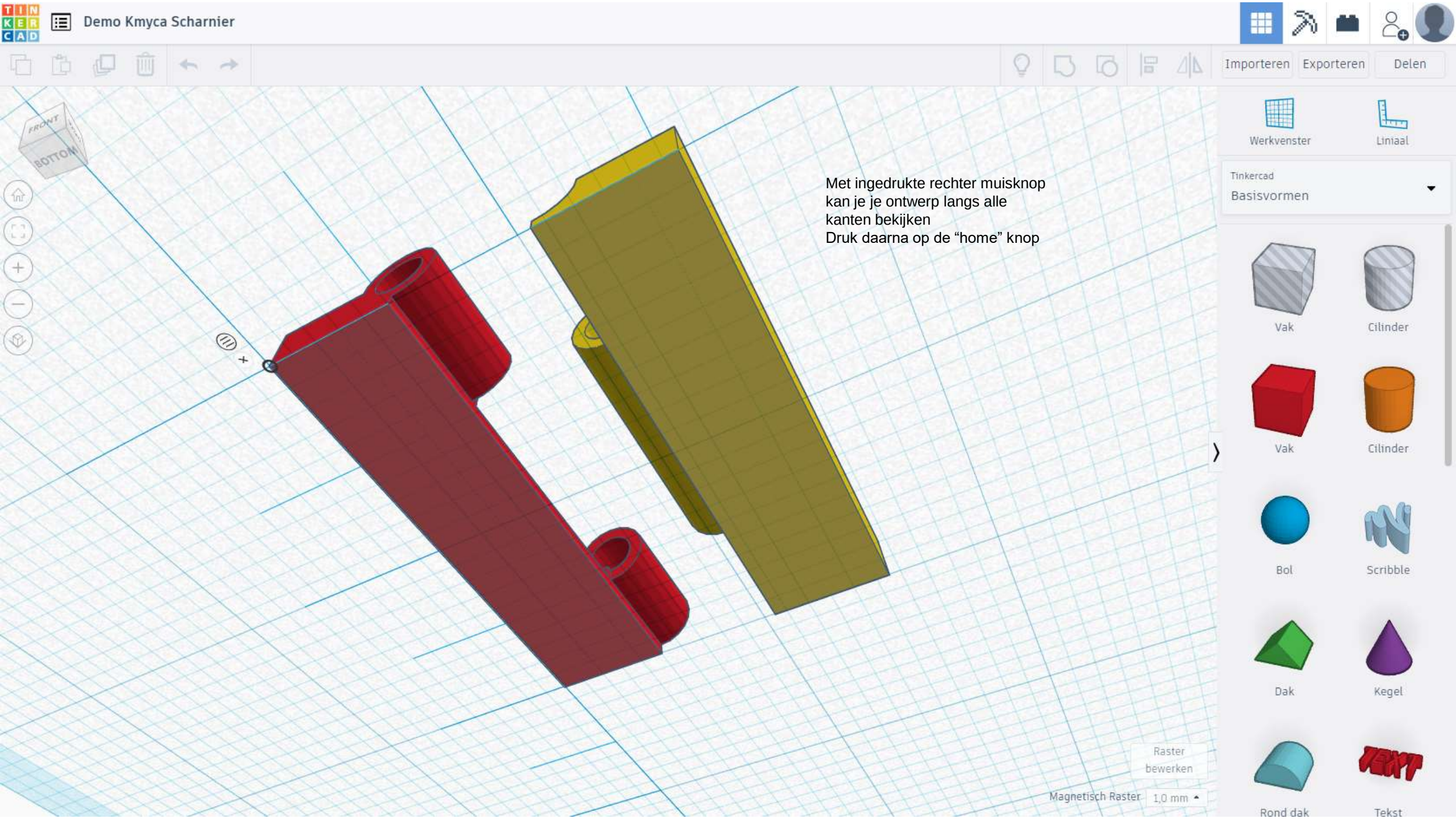
Demo Kmyca Scharnier
Importeren
Exporteren
Delen
Werkvenster
Liniaal
Tinkercad
Basisvormen
Vak
Cilinder
Vak
Cilinder
Bol
Scribble
Dak
Kegel
Rond dak
Tekst
Met ingedrukte rechter muisknop
kan je je ontwerp langs alle
kanten bekijken
Druk daarna op de “home” knop
Raster
bewerken
Magnetisch Raster
1,0 mm

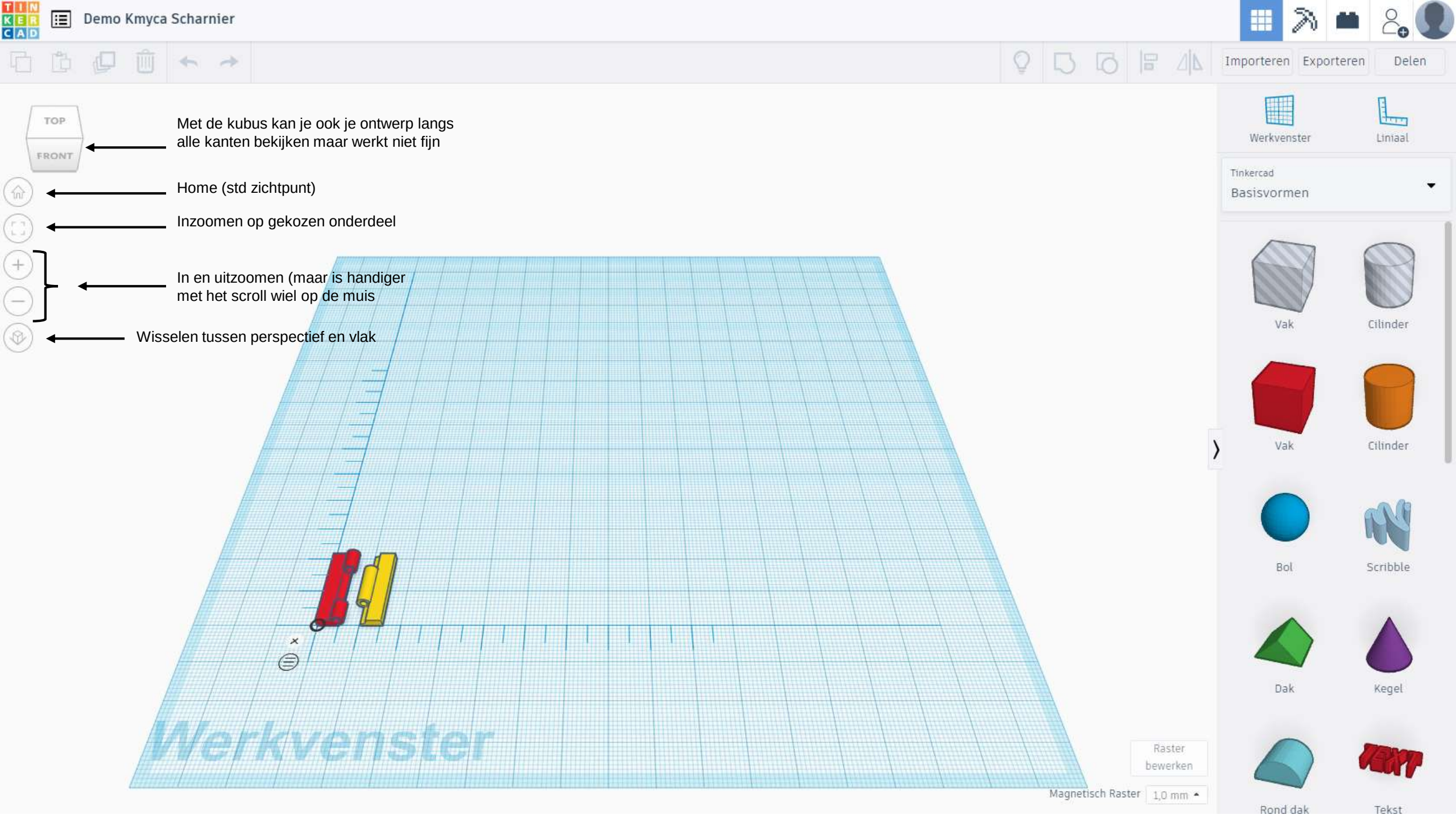
Demo Kmyca Scharnier
Importeren
Exporteren
Delen
TOP
FRONT
Met de kubus kan je ook je ontwerp langs alle kanten bekijken maar werkt niet fijn
Home (std zichtpunt)
Inzoomen op gekozen onderdeel
In en uitzoomen (maar is handiger met het scroll wiel op de muis
Wisselen tussen perspectief en vlak
Werkvenster
Raster bewerken
Magnetisch Raster
1,0 mm
Werkvenster
Liniaal
Tinkercad
Basisvormen
Vak
Cilinder
Vak
Cilinder
Bol
Scribble
Dak
Kegel
Rond dak
Tekst

Dit zijn bijlange nog niet alle mogelijkheden.

Maar dit was ook niet de bedoeling.

Bedoeling was om aan te tonen dat je geen zwaar tekenpakket moet hebben om iets te maken dat in 3D kan geprint worden